Repair Parts Manual
Manual De Repuestos

YTA22V46 / 96045005300

Please read the operator's manual carefully and make sure you understand the instructions before using the machine.

Por favor lea cuidadosamente y comprenda estas intrucciones antes de usar esta maquina.

English/Spanish

115 47 33-49

HOW TO USE THIS MANUAL

This manual is designed to provide the customer with a means to identify the parts on his/her tractor when ordering repair parts. The illustrations may or may not represent the actual assemblies; therefore, it is not recommended to use this manual as a guide to assemble or disassemble the tractor. Some hardware and parts are drawn larger in order to more readily identify them.

Each tractor has its own model number.

The model number for your tractor can be found on the fender under the seat.

When ordering parts, always give the following information:

- Product - “TRACTOR”
- MODEL NUMBER - “**YTA22V46"** (**96045005300**)”
- Part Number
- Part Description

TABLE OF CONTENTS

SCHEMATIC **3**
ELECTRICAL **4-5**
CHASSIS **6-7**
DRIVE **8-9**
ENGINE **10-11**
STEERING **12-13**
MOWER DECK **14-15**
MOWER LIFT **16**
SEAT **17**
DECALS **18**

COMO UTILIZAR ESTE MANUAL

Este manual está diseñado para brindarle al comprador un medio para identificar las piezas del tractor para cuando necesite hacer el pedido de un repuesto. Las ilustraciones pueden o no representar los ensambles reales; por lo tanto, no se recomienda utilizar este manual como una guía para ensamblar o desarmar el tractor. Algunos accesorios y piezas están dibujados en tamaños más grandes para identificarlos con mayor facilidad.

Cada tractor tiene su propio número de modelo.

El número de modelo del tractor se encuentra en el guardabarros debajo del asiento.

Cuando haga el pedido de una pieza, siempre brinde la siguiente información:

- Producto: ”TRACTOR”
- NÚMERO DE MODELO: “**YTA22V46**"(**96045005300**)”
- Número de pieza
- Descripción de la pieza

ÍNDICE

DIAGRAMA **19**
DIAGRAMA ELÉCTRICO **20-21**
CHASIS **22-23**
TRANSMISIÓN **24-25**
MOTOR **26-27**
DIRECCIÓN **28-29**
PLATAFORMA DE LA CORTADORA DE CÉSPED **30-31**
ELEVACIÓN DE LA CORTADORA DE CÉSPED **32**
ASIENTO **33**
CALCOMANÍAS **34**

TRACTOR - - MODEL NUMBER YTA22V46 (96045005300), PRODUCT NO. 960 45 00-53
SCHEMATIC

SCH11

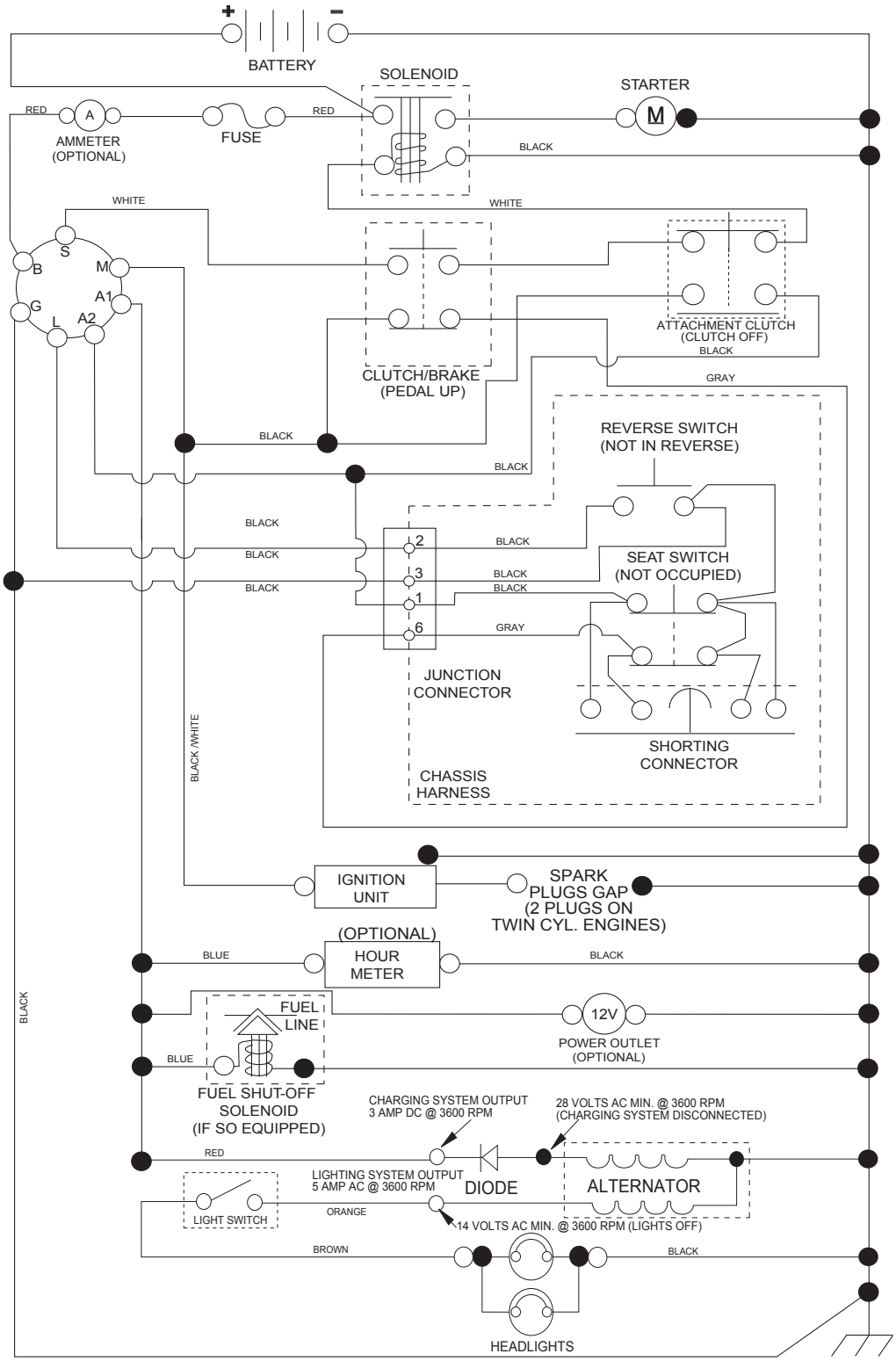

NOTE

YOUR TRACTOR IS EQUIPPED WITH A SPECIAL ALTERNATOR SYSTEM. THE LIGHTS ARE NOT CONNECTED TO THE BATTERY, BUT HAVE THEIR OWN ELECTRICAL SOURCE. BECAUSE OF THIS, THE BRIGHTNESS OF THE LIGHTS WILL CHANGE WITH ENGINE SPEED. AT IDLE THE LIGHTS WILL DIM. AS THE ENGINE IS SPEEDED UP, THE LIGHTS WILL BECOME THEIR BRIGHTEST.

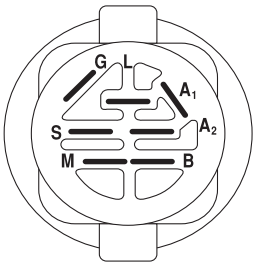

IGNITION SWITCH

POSITION	CIRCUIT "MAKE"	
OFF	M+G+A1	
RUN/OVERRIDE	B+A1	
RUN	B+A1	L+A2
START	B + S + A1	

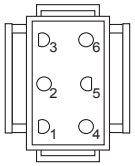

CHASSIS HARNESS CONNECTOR (MATING SIDE)

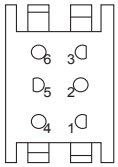

DASH HARNESS CONNECTOR (MATING SIDE)

WIRING INSULATED CLIPS NOTE: IF WIRING INSULATED CLIPS WERE REMOVED FOR SERVICING OF UNIT, THEY SHOULD BE RE-INSTALLED TO PROPERLY SECURE YOUR WIRING.

NON-REMOVABLE CONNECTIONS

REMOVABLE CONNECTIONS

TRACTOR - - MODEL NUMBER YTA22V46 (96045005300), PRODUCT NO. 960 45 00-53
ELECTRICAL

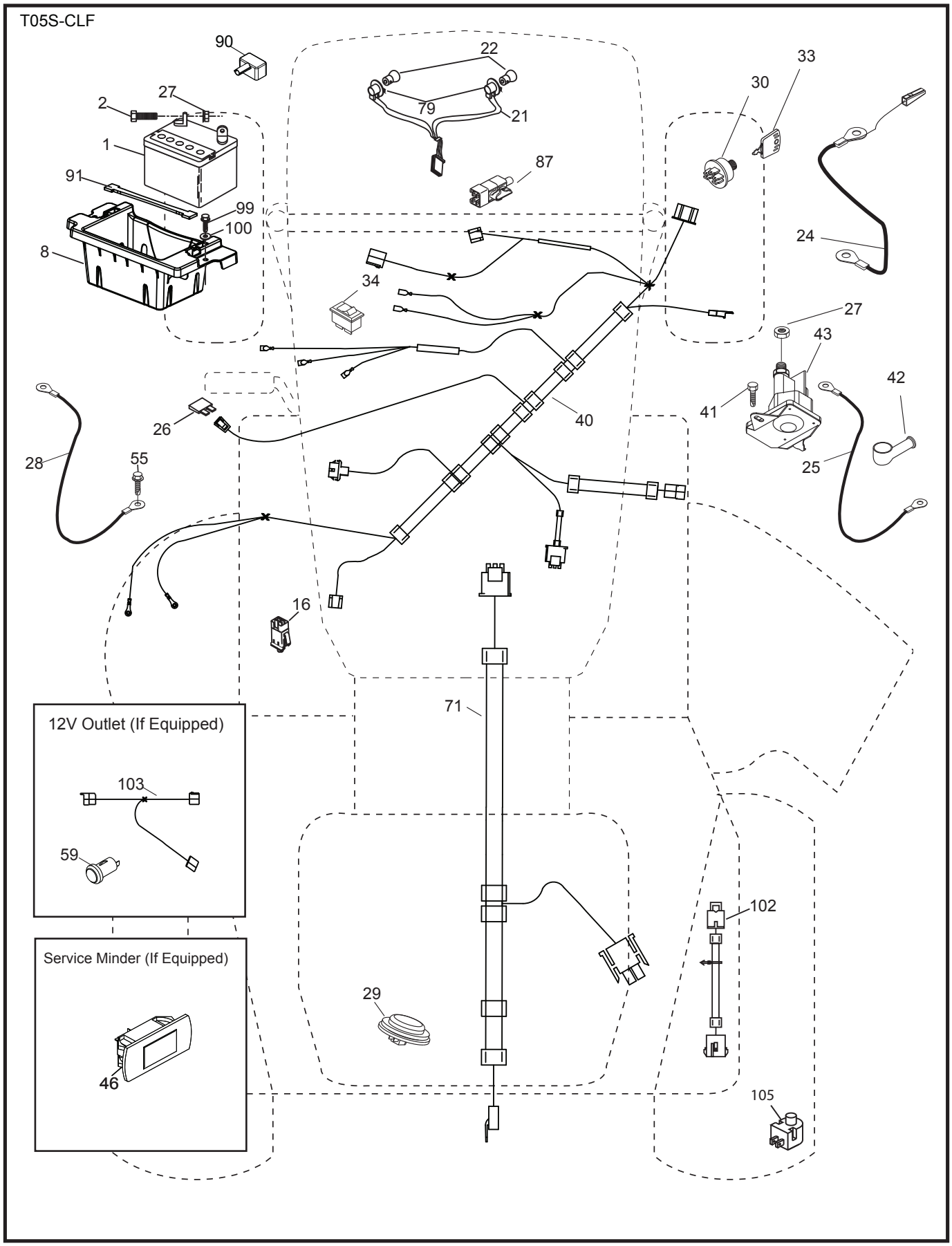

ELECTRICAL

KEY NO.	PART NO.	DESCRIPTION
1	532 16 34-65	Battery
2	874 76 04-12	Bolt Hex Head 1/4-20 x 3/4
8	586 36 57-01	Battery Tray
16	532 17 61-38	Switch Interlock Push-In
21	532 40 02-52	Harness Socket Light w/4152J
22	532 00 41-52	Bulb Light
24	585 55 56-01	Cable BTRY.
25	585 55 55-01	Cable Starter
26	532 17 51-58	Fuse
27	873 51 04-00	Nut Keps Hex 1/4-20 unc
28	532 42 16-86	Cable, Ground
29	532 40 15-45	Switch, Seat
30	532 19 33-50	Switch, Ign
33	532 41 19-33	Key/Chain
34	532 11 07-12	Switch Light/Reset
40	532 40 10-98	Harness Ign. Dash
41	817 72 04-08	Screw Thd Cut 1/4-20 x 1/2
42	532 13 15-63	Cover, Terminal
43	532 19 25-07	Solenoid
46	586 16 18-01	Gauge Serviceminder Hrmtr
55	817 06 05-12	Screw Thdrol 5/16-18 x 3/4 TYTT
71	532 19 42-76	Harness Chassis
79	532 17 52-42	Socket Asm. Bulb
87	532 19 78-02	Switch Interlock
90	532 43 53-95	Cover Terminal
91	532 19 02-70	Strap Battery
99	817 67 04-12	Screw 1/4-20 x 4
100	819 09 14-16	Washer 9/32 x 7/8 x 16 Ga.
102	581 02 34-01	Harness Pigtail
105	532 40 75-68	Switch Reverse

NOTE: All component dimensions given in U.S. inches
1 inch = 25.4 mm

TRACTOR - - MODEL NUMBER YTA22V46 (96045005300), PRODUCT NO. 960 45 00-53
CHASSIS

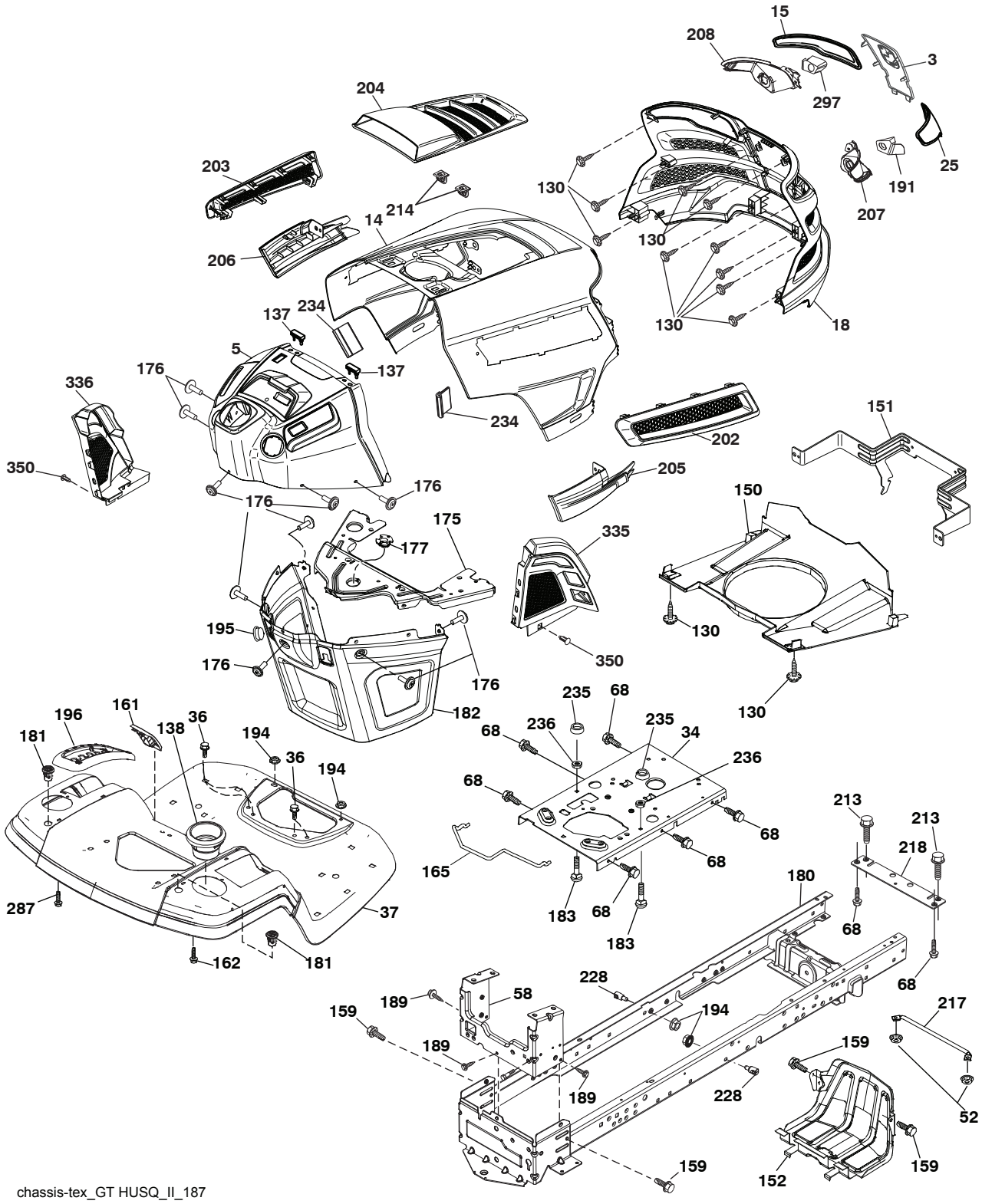

chassis-tex_GT HUSQ_II_187

TRACTOR - - MODEL NUMBER YTA22V46 (96045005300), PRODUCT NO. 960 45 00-53
CHASSIS

KEY NO.	PART NO.	DESCRIPTION
3	532 44 44-81	Applique Sub Asm.
5	581 46 69-01	Dash
14	532 44 11-77	Hood
15	532 43 97-33	Lens LH
18	532 44 06-53	Grille
25	532 44 33-85	Lens RH
34	580 91 08-01	Plate Engine
36	817 06 05-12	Screw 5/16-18 x 3/4
37	532 44 12-69	Fender
52	873 68 05-00	Nut Lock 5/16-18
58	532 41 22-80	Drawbar Upper
68	817 49 05-08	Screw Thdrol 5/16-18 x 1/2
130	532 41 63-58	Screw #10 x 0.750
137	532 40 75-90	Bumper Dash
138	532 43 97-47	Cupholder
150	532 43 97-74	Air Duct
151	532 43 66-70	Bracket Pivot
152	532 43 98-70	Shield Browning
159	817 00 06-12	Screw Hexwsh Thrd 3/8-16 x 3/4
161	532 43 97-81	Fuel Window
162	532 14 24-32	Screw
165	532 19 68-26	Support Tank Rear
175	532 19 63-04	Crossmember
176	532 40 07-76	Screw 10-24 x 5/8
177	532 19 52-28	Bushing Steering
180	532 41 50-63	Chassis
181	532 43 97-46	Bushing Mtg. Fender Crgo
182	532 40 68-59	Dash Lower
183	874 52 05-20	Bolt 5/16-18 x 1-1/4
189	817 00 05-12	Screw 5/16-18 x 3/4
191	532 43 74-55	Insert Reflective RH
194	873 90 05-00	Nut Lock Hex Flange 5/16-18
195	532 40 41-37	Plug Hole Dash Lower
196	532 43 96-47	Console Asm. Deck Lift
202	532 43 97-28	Vent Side Hood RH
203	532 43 97-27	Vent Side Hood LH
204	532 43 57-14	Vent Top Hood
205	532 43 97-30	Skirt Hood Side RH
206	532 43 97-29	Skirt Hood Side LH
207	532 43 97-34	Bezel RH
208	532 43 97-35	Bezel LH
213	874 76 05-12	Bolt 5/16-18 x 3/4
214	532 19 91-45	Clip Retainer Tinner
217	532 40 91-67	Rod Pivot
218	532 19 63-95	X-Piece Hood Stop
228	532 19 51-61	Stud Fastner
234	532 40 47-42	Bumper Hood
235	532 40 61-29	Spacer Fender
236	873 93 05-00	Nut Lock 5/16-18 unc
287	817 60 04-06	Screw 1/4-20 x 3/8
297	532 43 74-56	Insert Reflective LH
335	532 44 82-04	Cover Lower Dash RH
336	532 44 53-09	Cover Lower Dash LH
350	532 44 51-43	Clip X-mas Tree

NOTE: All component dimensions given in U.S. inches
1 inch = 25.4 mm

TRACTOR - - MODEL NUMBER YTA22V46 (96045005300), PRODUCT NO. 960 45 00-53
DRIVE

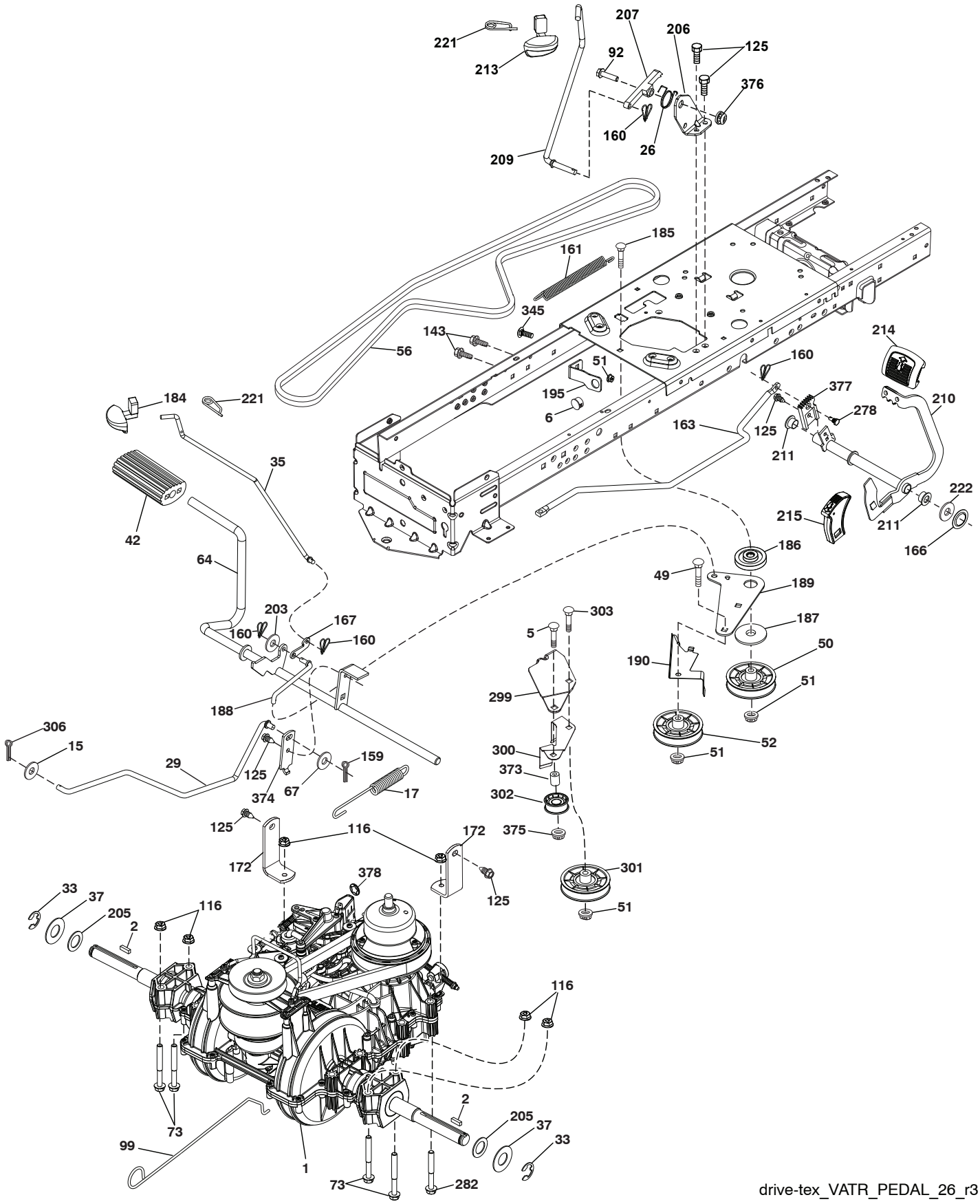

TRACTOR - - MODEL NUMBER YTA22V46 (96045005300), PRODUCT NO. 960 45 00-53
DRIVE

KEY NO.	PART NO.	DESCRIPTION
1	– – – – – –	Transmission, Variator SD Pdeal (580486201) (Order parts from transaxle manufacturer.)
2	532 12 35-83	Key Square
5	874 76 06-36	Bolt Hex HS 3/8-16 unc
6	532 12 40-28	Bushing Snap
15	819 13 13-16	Washer 13/32 x 13/16 x 16 Ga.
17	584 95 40-01	Spring Brake
26	532 19 96-79	Spring Return Cruise
29	584 82 31-01	Rod Brake
33	812 00 00-01	E-Ring
35	583 86 45-01	Rod Brake Parking
37	532 18 89-67	Washer Harden .793 x 1.637 x 060
42	532 12 48-72	Cover Pedal Blk Round
49	872 11 06-14	Bolt Rdhd 3/8-16unc x1-3/4 Gr.5
50	532 19 43-27	Idler.Flat
51	873 90 06-00	Nut Hex Flangelock 3/8-16
52	532 19 43-26	Idler V-Groove Offset
56	532 19 72-53	Belt Drive
64	532 44 83-53	Shaft Asm. Pedal Brake
67	819 13 13-12	Washer 13/32 x 13/16 x 12 Ga.
73	874 49 05-44	Bolt Hex Flghd 5/16-18 Gr. 5
92	874 76 05-20	Bolt
99	532 43 59-35	Rod Bypass
116	873 90 05-00	Nut Lock Hex Flange 5/16-18 unc
125	817 00 05-12	Screw 5/16-18 x 3/4 Smgml Tap/Bl
143	817 49 05-08	Screw Thdrol 5/16-18 x 1/2 Tytt
159	876 02 04-12	Pin Cotter 1/8 x 3/4
160	532 16 94-84	Retainer Clip(M) Dia. 290
161	532 10 57-09	Spring Return Clutch 6.75
163	587 84 79-02	Rod Control Pedal
166	532 42 91-64	Nut Push .625
167	532 40 52-57	Latch Brake Parking
172	583 97 42-01	Strap Torque LH/RH
184	587 65 37-01	Handle Parking Brake
185	872 11 06-22	Bolt Rdhd 3/8-16 unc x 2-3/4 Gr.5
186	532 19 43-21	Spacer Retainer
187	819 13 32-10	Washer 13/32 x 2 x 10 Ga.
188	532 19 43-23	Link Clutch Ground Drive
189	532 19 43-17	Bellcrank Groundrive Nstg/Nstl
190	532 19 43-18	Keeper Bellcrank Drive Ground
195	581 50 46-01	Brake Bracket
203	819 11 11-16	Washer 11/32 x 11/16 x 16 Ga.
205	532 12 17-48	Washer 25/32 x 1-5/8 x 16 Ga.
206	532 44 85-96	Bracket Mount Latch Cruise
207	532 44 82-64	Latch Control Cruise
209	532 19 95-92	Rod Control Cruise
210	532 44 82-70	Weldment Pedal
211	532 12 01-83	Bearing Nylon
213	532 40 31-19	Knob Control Cruise
214	532 42 12-63	Pedal Forward Pad
215	532 44 82-54	Cap Pedal Reverse
221	532 40 31-87	Retainer Spring Clip Handle
222	879 21 20-10	Washer 21/32 x 1-1/4 10 Ga.
278	580 36 91-01	Bolt Cruise Variator
282	874 49 05-48	Screw Thdrol 5/16-18 x 3
299	532 41 56-83	Bracket Mount Idler
300	532 41 56-81	Keeper Idler Rear
301	532 41 56-80	Pulley Idler V-Groove
302	581 42 05-01	Pulley Idler Flat 2.0 Od
303	872 11 06-18	Bolt Rdhd Sgnk 3/8-16 x 2-1/4
306	876 02 04-16	Pin Cotter 1/8 x 1
345	872 11 06-06	Bolt Rdhd Sgnk 3/8-16 x 1 Gr. 5
373	581 46 18-01	Spacer Idler
374	581 47 52-01	Bracket Brake Arm
375	873 68 06-00	Nut Crownlock 3/8-16 unc
376	532 42 65-89	Nut Flange
377	584 30 34-01	Gear Sector
378	584 28 77-01	Nut Push 8 mm

NOTE: All component dimensions given in U.S. inches
1 inch = 25.4 mm

TRACTOR - - MODEL NUMBER YTA22V46 (96045005300), PRODUCT NO. 960 45 00-53
ENGINE

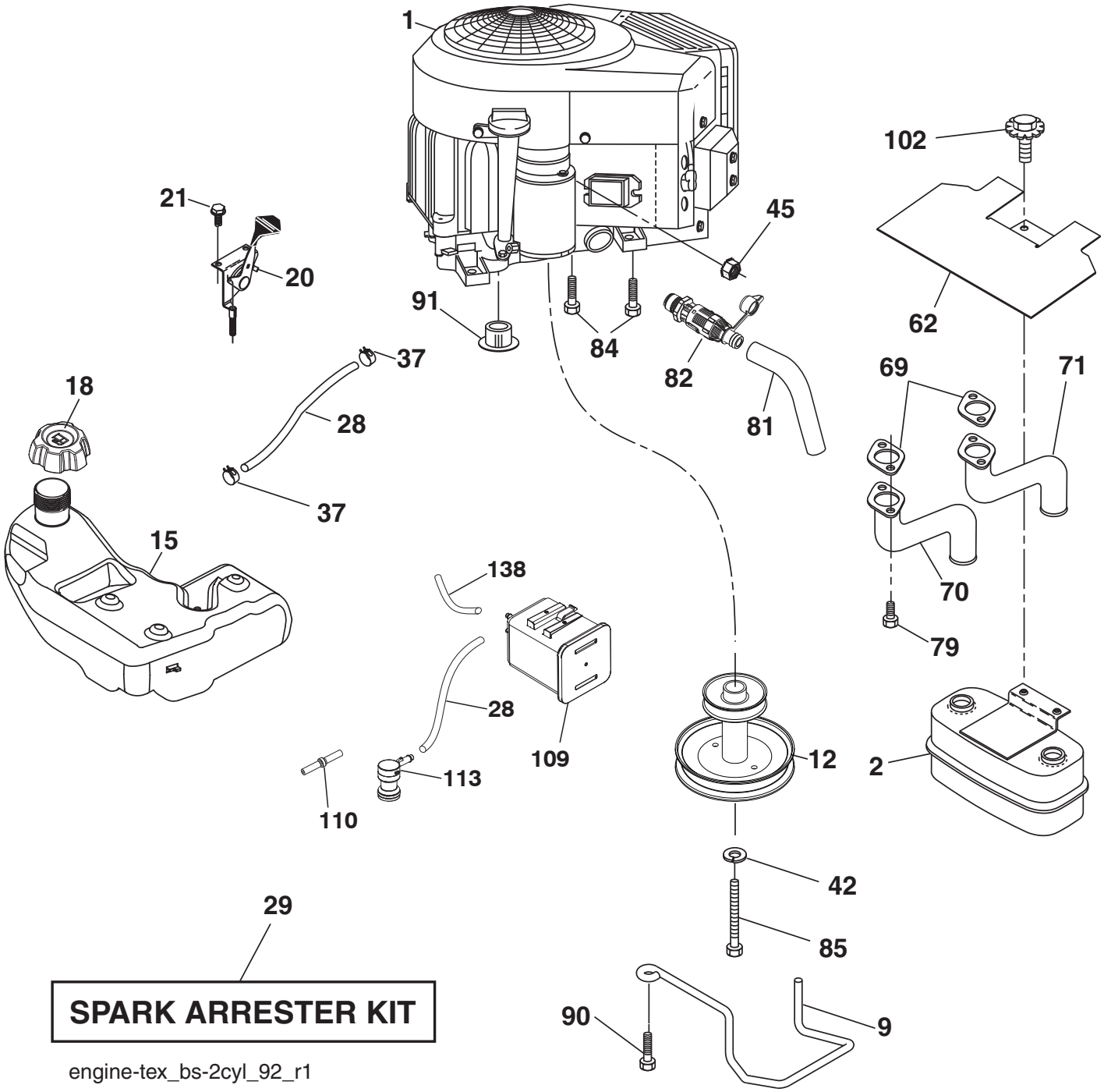

ENGINE

KEY NO.	PART NO.	DESCRIPTION
1	– – – – – –	Engine B&S Model No. 44N677-0005-G1 (587639101)(Order parts from engine manufacturer.)
2	532 44 59-62	Muffler
9	584 91 16-02	Keeper Belt Engine
12	532 40 51-40	Pulley Engine
15	532 42 07-22	Tank Fuel
18	581 17 61-01	Cap Asm
20	532 42 35-02	Control Throttle
21	532 41 63-58	Screw # 10 x 0.750
28	532 40 11-35	Fuel Line
29	532 13 71-80	Spark Arrester Kit
37	532 12 34-87	Clamp Hose
42	810 04 07-00	Washer Lock 7/16
45	873 51 04-00	Nut Keps Hex 1/4-20 unc
62	532 43 40-17	Shield Heat Muffler
69	532 16 53-91	Gasket
70	581 88 11-01	Tube Exhaust LH
71	581 88 10-01	Tube Exhaust RH
79	532 18 39-06	Screw 5/16-18 x 1
81	532 14 84-56	Tube Drain Oil Easy
82	532 42 82-87	Valve Oil Drain
84	817 06 06-20	Screw 3/8-16 x 1
85	532 17 39-37	Bolt Hex 7/16-20 x 4 x Gr. 5-1.5 Thr
90	817 00 06-16	Screw 3/8-16 x 1
91	532 18 74-95	Bushing
102	817 00 05-12	Screw 5/16-18 x 3/4
109	532 41 41-14	Canister Carbon Filter
110	532 41 41-18	Valve Asm. Anti-Slosh
113	532 41 41-27	Valve Slant Cartrdg.
138	532 41 41-19	Purge Line

NOTE: All component dimensions given in U.S. inches
1 inch = 25.4 mm

For engine service and replacement parts, call the toll free number for your engine manufacturer listed below:

Briggs & Stratton 1-800-233-3723

Engine Power Rating Information

The gross power rating for individual gas engine models is labeled in accordance with SAE (Society of Automotive Engineers) code J1940 (Small Engine Power & Torque Rating Procedure), and rating performance has been obtained and corrected in accordance with SAE J1995 (Revision 2002-05). Torque values are derived at 3060 RPM; horsepower values are derived at 3600 RPM. Actual gross engine power will be lower and is affected by, among other things, ambient operating conditions and engine-to-engine variability. Given both the wide array of products on which engines are placed and the variety of environmental issues applicable to operating the equipment, the gas engine will not develop the rated gross power when used in a given piece of power equipment (actual “on-site” or net power). This difference is due to a variety of factors including, but not limited to, accessories (air cleaner, exhaust, charging, cooling, carburetor, fuel pump, etc.), application limitations, ambient operating conditions (temperature, humidity, altitude), and engine-to-engine variability. Due to manufacturing and capacity limitations, Briggs & Stratton may substitute an engine of higher rated power for this Series engine.

TRACTOR - - MODEL NUMBER YTA22V46 (96045005300), PRODUCT NO. 960 45 00-53
STEERING ASSEMBLY

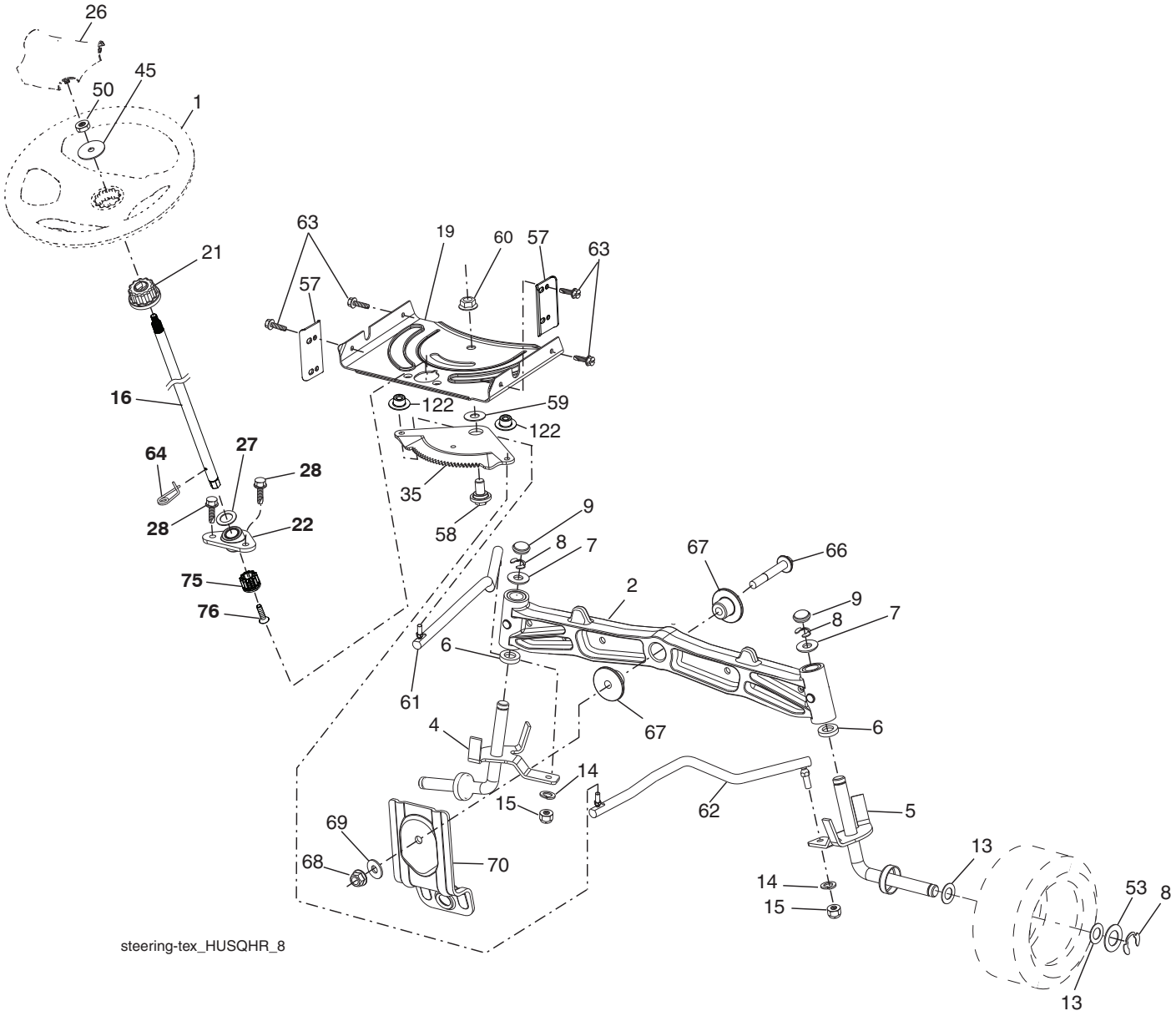

STEERING ASSEMBLY

KEY NO.	PART NO.	DESCRIPTION
1	532 43 97-40	Wheel, Steering
2	532 19 59-68	Axle Cast Iron
4	532 40 30-87	Spindle Asm., LH
5	532 40 30-88	Spindle Asm., RH
6	532 12 49-31	Washer, Thrust
7	532 12 17-48	Washer 25/32 x 1-5/8 x 16 Ga.
8	812 00 00-29	Ring, Klip #T5304-75
9	532 12 12-32	Cap, Spindle
13	532 12 17-49	Washer 25/32 x 1-1/4 x 16 Ga.
14	810 04 06-00	Washer, Lock Hvy Hlcl Spr 3/8
15	873 54 06-00	Nut, Crown Lock 3/8-24 unf
16	587 01 60-02	Steering Shaft
19	532 19 47-29	Plate Steering
21	586 84 02-01	Adapter Wheel Steering
22	585 02 98-02	Bearing
26	532 43 97-43	Insert, Wheel Steering
27	819 21 16-16	Washer
28	817 00 06-12	Screw 3/8-16 x 3/4
35	532 19 47-32	Gear, Sector Plate
45	587 01 64-01	Washer 3/8 ID 2-3/8 OD 12 Ga. PLTD
50	873 90 06-00	Nut Lock Flg 3/8-16 unc
53	532 18 89-67	Washer Hardened .793 x 1.637 x .060
57	532 40 74-65	Bracket Upstop
58	532 19 47-47	Bolt Shoulder Sector Pivot CFM
59	532 19 47-48	Washer Thrust Sector Steering
60	873 97 10-00	Nut Flange Lock 5/8-11
61	532 19 47-40	Draglink, LH
62	532 19 47-41	Draglink, RH
63	817 00 05-12	Screw 5/16-18 x 3/4
64	532 19 98-49	Retainer Clip Spring Steering
66	871 02 07-48	Bolt Hex Fghd 7/16-14 x 3 Serr
67	532 19 47-37	Bushing PM Front Axle
68	873 90 07-00	Nut Lock Flange 7/16-14 Gr. 5
69	532 19 91-62	Washer 1.5 x .505 x .118
70	585 33 88-01	Bracket Deck Susp. Front
75	580 68 37-01	Pinion
76	580 68 36-01	Screw Head Sock
122	532 44 49-62	Cap Gear

NOTE: All component dimensions given in U.S. inches
1 inch = 25.4 mm

TRACTOR - - MODEL NUMBER YTA22V46 (96045005300), PRODUCT NO. 960 45 00-53
MOWER DECK

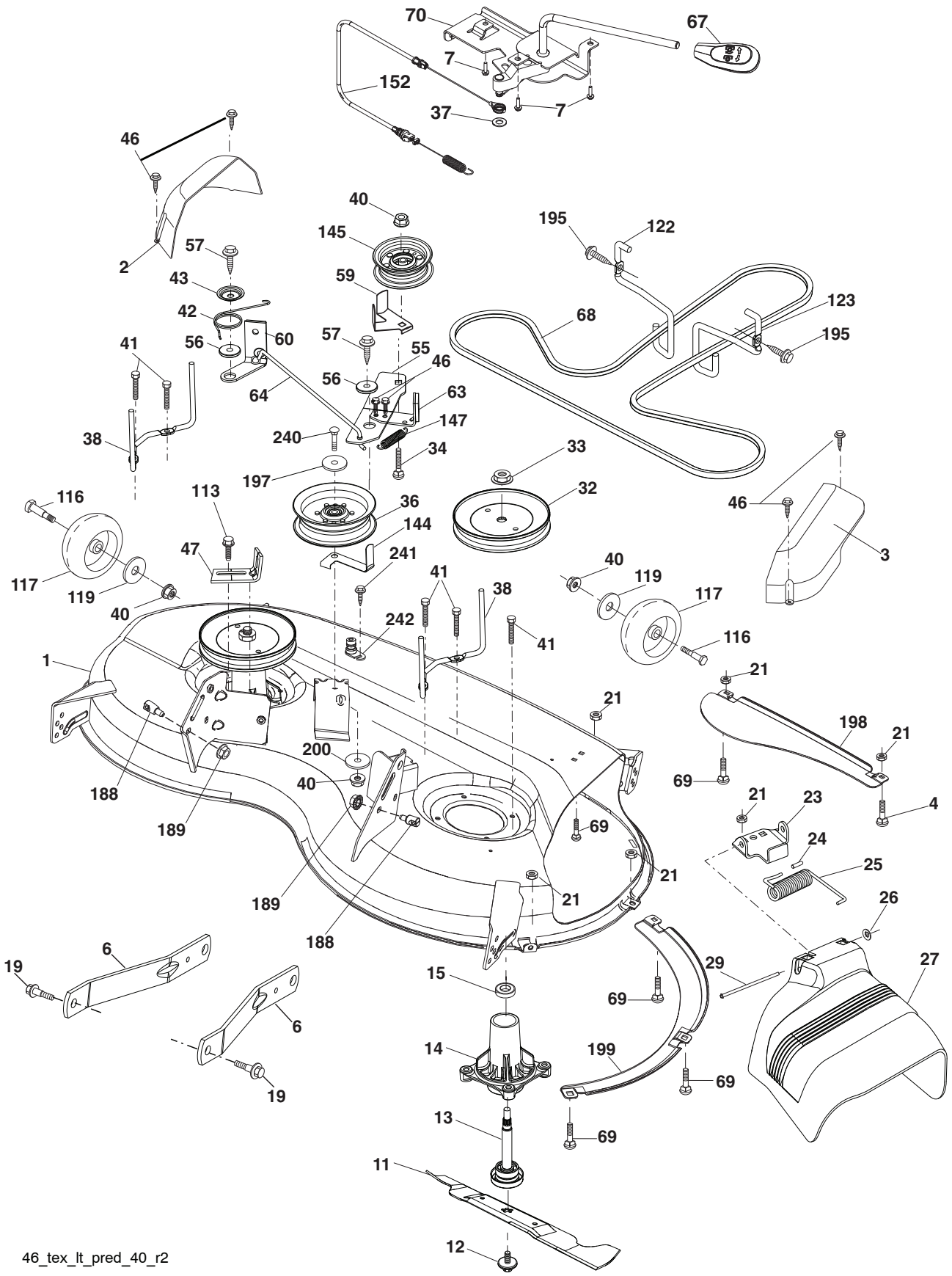

TRACTOR - - MODEL NUMBER YTA22V46 (96045005300), PRODUCT NO. 960 45 00-53
MOWER DECK

KEY NO.	PART NO.	DESCRIPTION
1	586 29 31-01	Mower Housing
2	532 40 55-06	Cover Mandrel RH
3	532 40 55-07	Cover Mandrel LH
4	874 76 05-12	Bolt Hex HD. 5/16-18
6	532 19 51-86	Arm Suspension
7	532 41 63-58	Screw # 10 x 0.750
11	532 40 53-80	Blade Mower Hi Lift
12	584 30 93-01	Screw Sems 7/16-20 x 1
13	532 19 28-72	Shaft Assembly, Mandrel
14	532 18 72-81	Housing, Mandrel
15	532 11 04-85	Bearing, Ball, Mandrel
19	532 19 65-39	Bolt, Shoulder
21	873 68 05-00	Nut
23	532 19 25-57	Bracket, Deflector
24	532 10 53-04	Cap, Sleeve
25	532 19 70-26	Spring, Torsion, Deflector
26	532 11 04-52	Nut, Push
27	532 40 53-57	Shield, Deflector
29	532 13 14-91	Rod, Hinge
32	532 19 74-73	Pulley, Mandrel
33	532 40 02-34	Nut, Toplock, Flanged
34	872 11 06-12	Bolt Carr Sh. 3/8-16 x 1-1/2 Gr. 5
36	532 19 73-79	Pulley, Idler, Flat
37	819 13 13-16	Washer 13/32 x 13/16 x 16 Ga.
38	532 43 25-20	Keeper Belt Mandrel
40	873 90 06-00	Nut, Lock Flg. 3/8-16 unc
41	584 95 39-01	Bolt Hex 313-18 x 1.19
42	532 19 84-10	Spring Torsion Brake
43	532 19 72-56	Spring Torsion Retainer
46	532 13 77-29	Screw
47	532 19 72-50	Bracket Clutch Cable
55	532 19 72-49	Arm, Idler
56	532 19 90-92	Spacer, Retainer
57	817 00 06-16	Screw Hexwsh Thd 3/8-16 x 1
59	532 14 10-43	Guard, Tuv Idler (94)
60	532 19 94-71	Arm Brake Mower LH
63	532 19 94-77	Arm Brake Mower
64	532 40 51-38	Linkage Brake
67	532 40 30-12	Handle, Clutch Cable
68	532 40 51-43	V-Belt
69	872 14 05-05	Bolt
70	532 19 99-72	Clutch Asm. Cable
113	817 00 05-10	Screw 5/16-18
116	532 19 34-06	Bolt, Shoulder
117	532 17 48-73	Wheel, Gauge
119	819 13 20-12	Washer 13/32 x 1-1/4 x 12 Ga.
122	532 19 72-58	Keeper Belt Eng. LH
123	532 19 72-59	Keeper Belt Eng. RH
144	532 19 92-04	Keeper Belt
145	532 19 31-97	Pulley Idler
147	532 40 18-72	Spring Return
152	584 24 35-01	Cable Clutch Manual w/Spr.
188	532 19 51-61	Stud Fastener
189	873 90 05-00	Nut Lock Hex Flange
195	817 00 06-12	Screw 3/8-16 x 3/4
197	819 13 13-12	Washer 13/32 x 13/16 x 12 Ga.
198	532 40 31-49	Baffle Center Front
199	532 40 31-50	Baffle Front RH
200	532 41 35-24	Washer 13/32 x 1 x 1/2 11 Ga.
240	874 52 06-36	Bolt 3/8-16 unc x 2-1/4 Gr. 5
241	532 15 29-27	Screw
242	532 41 55-98	Washout Port
- -	532 41 64-05	Quick Connect Coupling
- -	587 25 33-01	Mandrel Assembly (Includes housing (key #14), shaft assembly (key #13), and bearing (key #15) only - pulley/ nut/washer and blade bolt/washers not included)
- -	532 43 18-23	Replacement Mower, Complete

NOTE: All component dimensions given in U.S. inches
1 inch = 25.4 mm

TRACTOR - - MODEL NUMBER YTA22V46 (96045005300), PRODUCT NO. 960 45 00-53
MOWER LIFT

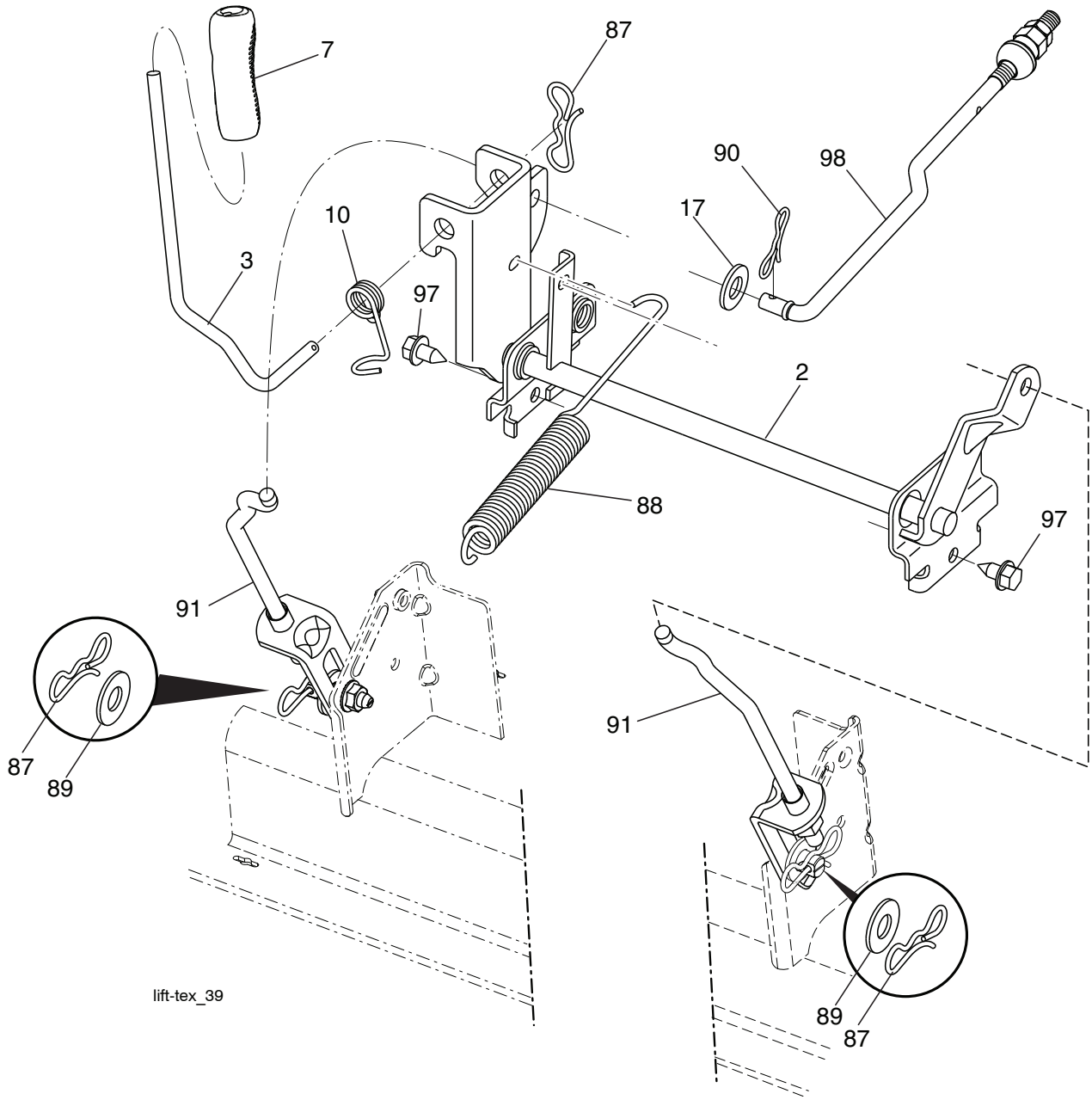

KEY NO.	PART NO.	DESCRIPTION
2	532 42 20-27	Shaft Asm., Lift
3	532 19 52-31	Lever Asm., Lift RH
7	580 96 23-01	Grip, Lever
10	532 19 63-14	Spring Torsion
17	819 13 13-12	Washer 13/32 x 13/16 x 12 Ga.
87	532 19 42-09	Pin Cotter 7/16 Bow Tie Lock
88	532 41 07-10	Spring Lift Assist
89	819 19 19-12	Washer Clear Zinc
90	532 19 42-08	Pin Cotter 5/16 Bow Tie Lock
91	532 19 79-84	Link Lift Susp Mower Rear
97	817 00 06-12	Screw 3/8-16 x .75 Smgml Tap/R.Z
98	532 42 05-25	Link Lift Susp. Front Mower

NOTE: All component dimensions given in U.S. inches
1 inch = 25.4 mm

SEAT ASSEMBLY

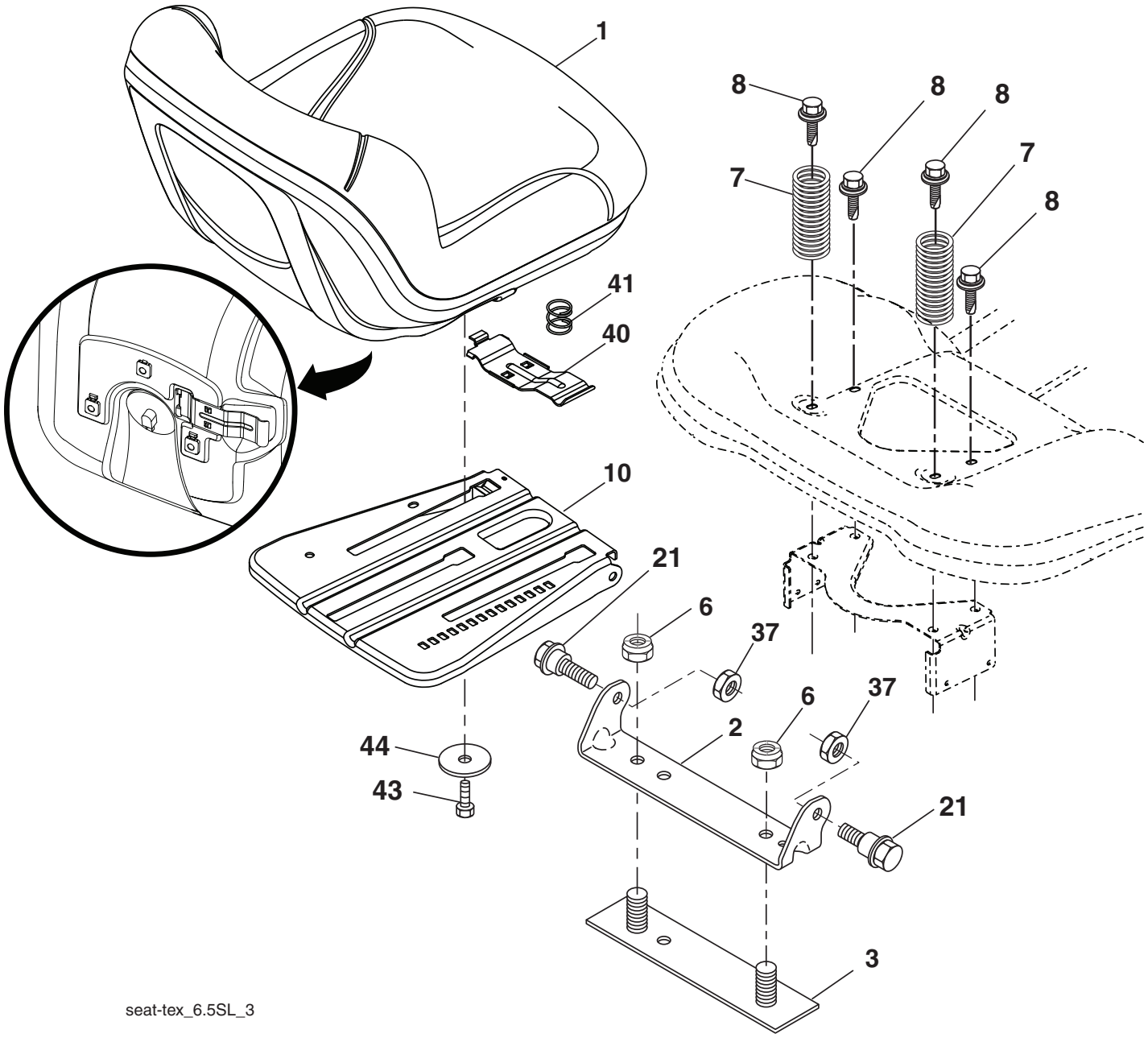

KEY NO.	PART NO.	DESCRIPTION
1	532 43 98-22	Seat
2	532 18 01-66	Bracket Pivot Fender
3	532 14 06-75	Strap, Asm Fender
6	873 80 06-00	Nut, Lock w/Ins. 3/8-16 unc
7	587 61 33-01	Spring, Seat Cprsn
8	532 17 18-77	Bolt 5/16-18 unc x 3/4 w/Sems
10	532 19 69-77	Pan, Seat
21	587 90 78-01	Bolt, Shoulder 5/16-18 x 5/8
37	873 80 05-00	Nut, Lock 5/16-18 unc
40	532 19 76-61	Handle Slide Seat
41	532 19 82-00	Spring Latch Seat
43	874 76 06-12	Bolt Fin Hex 3/8-16 unc x 3/4
44	819 13 38-12	Washer 13/32 x 2-3/8 x 12 Ga.

NOTE: All component dimensions given in U.S. inches
1 inch = 25.4 mm

TRACTOR - - MODEL NUMBER YTA22V46 (96045005300), PRODUCT NO. 960 45 00-53
DECALS

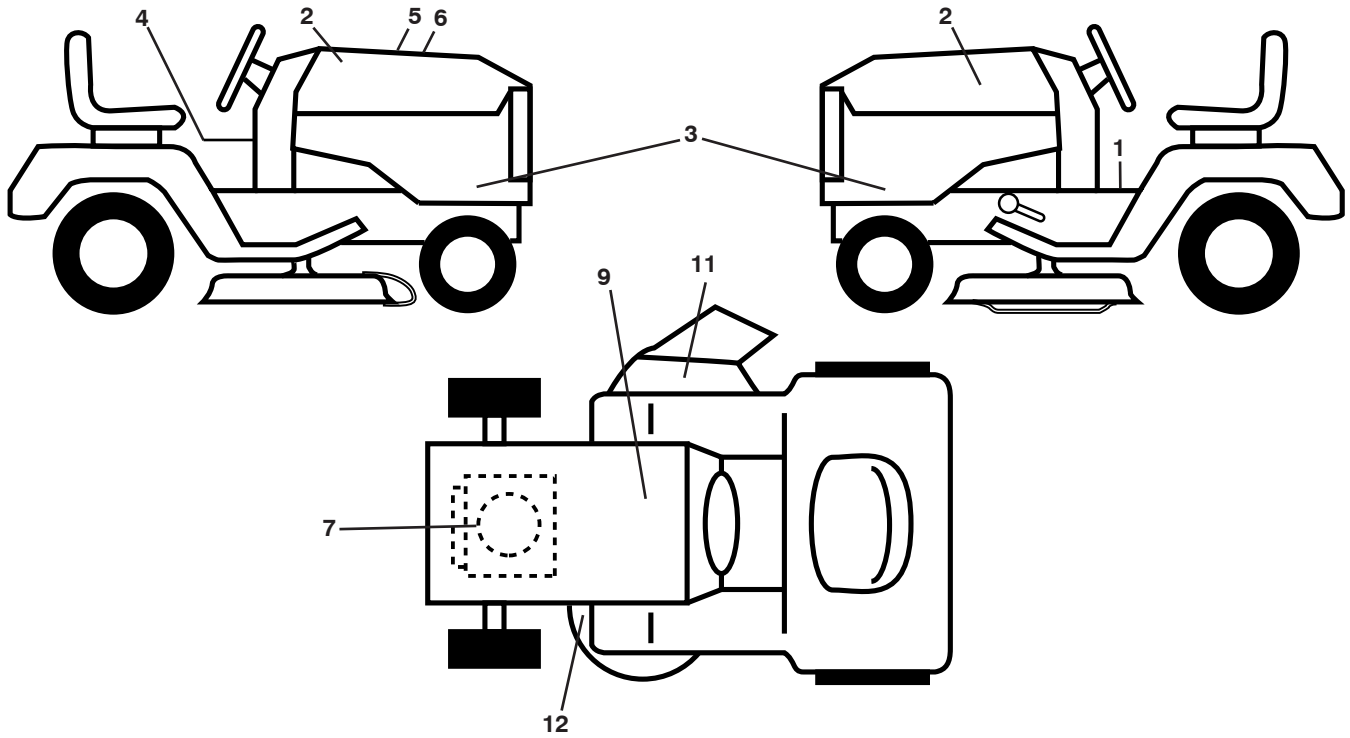

KEY NO.	PART NO.	DESCRIPTION
1	581 57 87-01	Decal, Fender Warning
2	581 62 73-01	Decal, Hood
3	501 20 38-01	Decal, Hood Panel SD
4	532 42 41-02	Decal, Warning Spark Arrestor
5	532 42 38-29	Decal, Customer Respons.
6	501 11 22-01	Decal, Replacement
7	585 55 69-01	Decal, Engine
9	532 14 50-05	Decal, Battery Dnge/Poi
11	584 90 46-01	Decal, Deflect. Warning
12	581 58 00-01	Decal, Mower V-Belt Schematic

KEY NO.	PART NO.	DESCRIPTION
- -	581 72 48-01	Decal, Bypass
- -	580 88 58-01	Decal, E85 Warning
- -	532 43 96-81	Pad, Footrest, LH
- -	532 43 96-82	Pad, Footrest, RH
- -	115 47 32-26	Manual, Operator's (English/Spanish)
- -	115 47 33-49	Manual, Parts (English/Spanish)
- -	587 71 00-26	Manual, Quick Start Guide (English/Spanish)

WHEELS AND TIRES

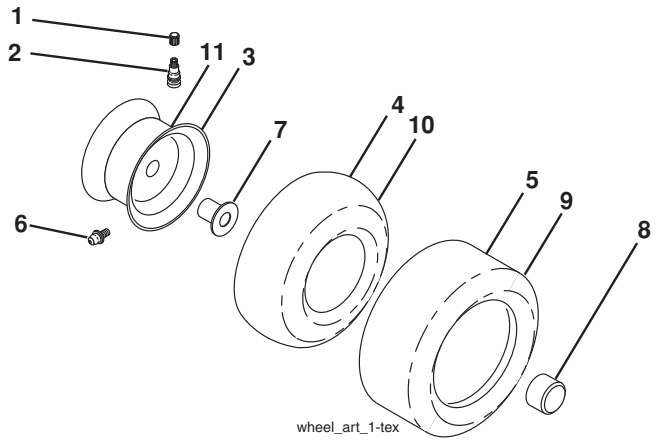

KEY NO.	PART NO.	DESCRIPTION
1	532 05 91-92	Cap Valve Tire
2	532 06 51-39	Stem Valve
3	532 13 83-36	Rim Front
4	532 05 99-04	Tube Front (Service Item Only)
5	532 10 62-22	Tire Front 15 x 6-6
6	532 12 49-57	Fitting Grease (Front Wheel Only)
7	532 12 49-59	Bearing Flange (Front Wheel Only)
8	532 17 50-39	Cap Axle Blk 1 50 x 1 00
9	532 13 84-68	Tire Rear 20 x 8-8
10	532 12 49-26	Tube Rear (Service Item Only)
11	532 13 83-37	Rim Asm 8" Rear
- -	532 14 43-34	Sealant, Tire (10 oz. Tube)

NOTE: All component dimensions given in U.S. inches
1 inch = 25.4 mm

TRACTOR MODELO NO. YTA22V46 (96045005300), PRODUCTO NO. 960 45 00-53
DIAGRAMA

SCH11-s

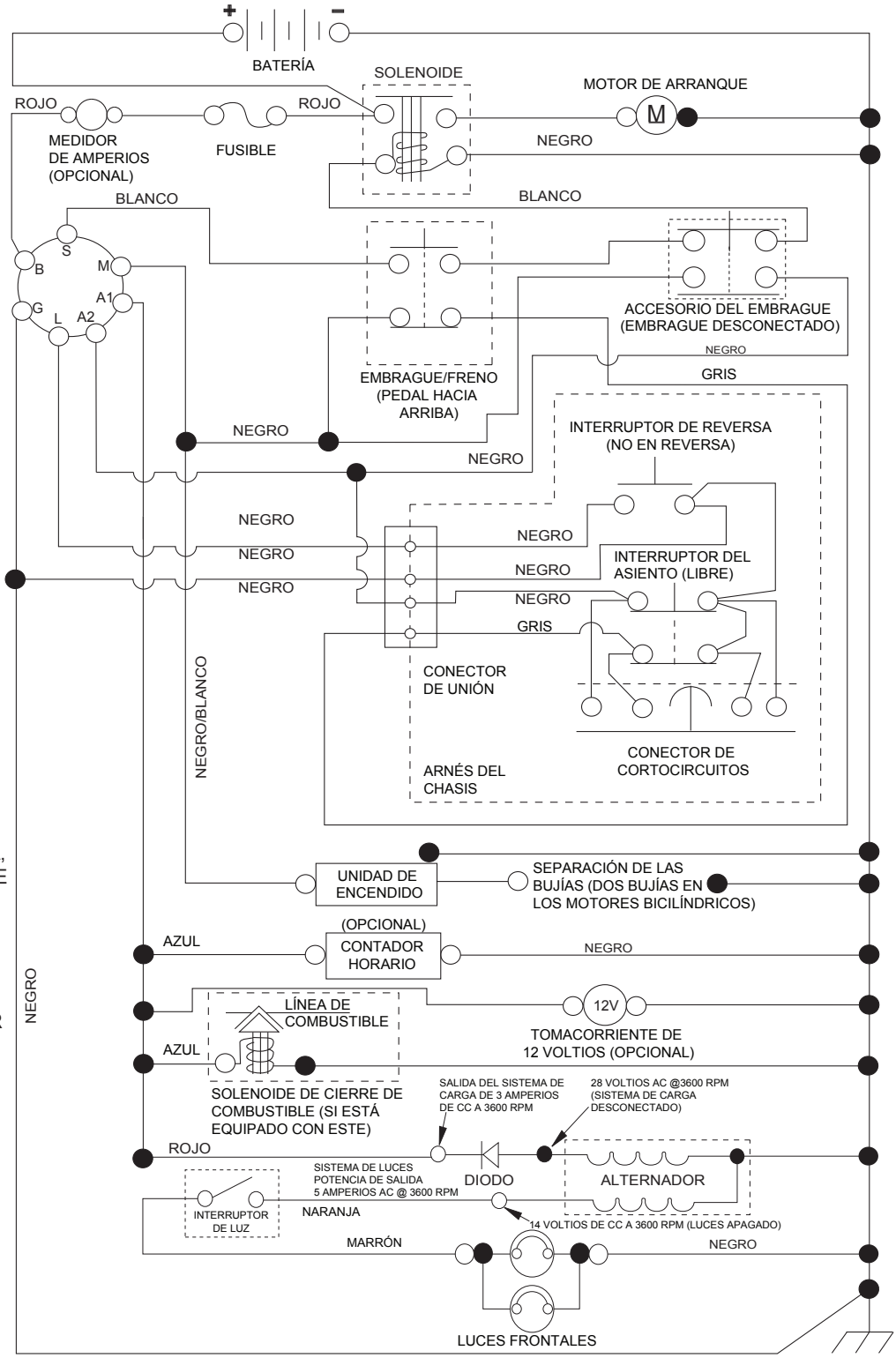

NOTAS:
QUE SU TRACTOR ES EQUIPADO CON UN SISTEMA ESPECIAL DE ALTERNADOR. LAS LUCES NO SON CONECTADAS A LA BATERIA, PERO TIENEN SU PROPIA FUENTE ELECTRICA. A CAUSA DE ESTO, EL BRILLO DE LAS LUCES CAMBIARA CON LA VELOCIDAD DE MOTOR. EN LENTO, LAS LUCES NO SON COMO BRILLANTES. CUANDO EL MOTOR ES ACELERADO, LA LUZ CONSEGUIRÁ MÁS BRILLANTE.

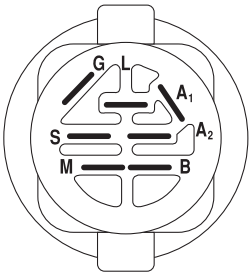

INTERRUPTOR DE ENCENDIDO

POSICIÓN	CIRCUITO «MARCA»
APAGADO	M+G+A1
PONER EN FUNCIO-NAMIENTO/ANULAR	B+A1
PONER EN FUNCIO-NAMIENTO	B+A1 L+A2
ARRANCAR	B + S + A1

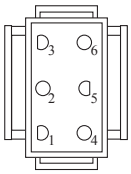

CONEXIÓN DEL ARNÉS DEL CHASIS (LATERAL QUE COINCIDA)

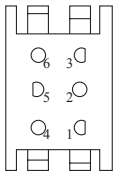

CONEXIÓN PARA EL ARNÉS DEL TABLERO (LATERAL QUE COINCIDA)

NOTA SOBRE LAS ABRAZADERAS DE AISLAMIENTO DEL CABLEADO: SI SE QUITAN LAS ABRAZADERAS DE AISLAMIENTO DEL CABLEADO PARA HACER EL MANTENIMIENTO DE LA UNIDAD, SE LAS DEBERÁ INSTALAR NUEVAMENTE PARA PROTEGER EL CABLEADO ADECUADAMENTE.

CONEXIONES NO DESMONTABLES

CONEXIONES DESMONTABLES

TRACTOR MODELO NO. YTA22V46 (96045005300), PRODUCTO NO. 960 45 00-53

DIAGRAMA ELÉCTRICO

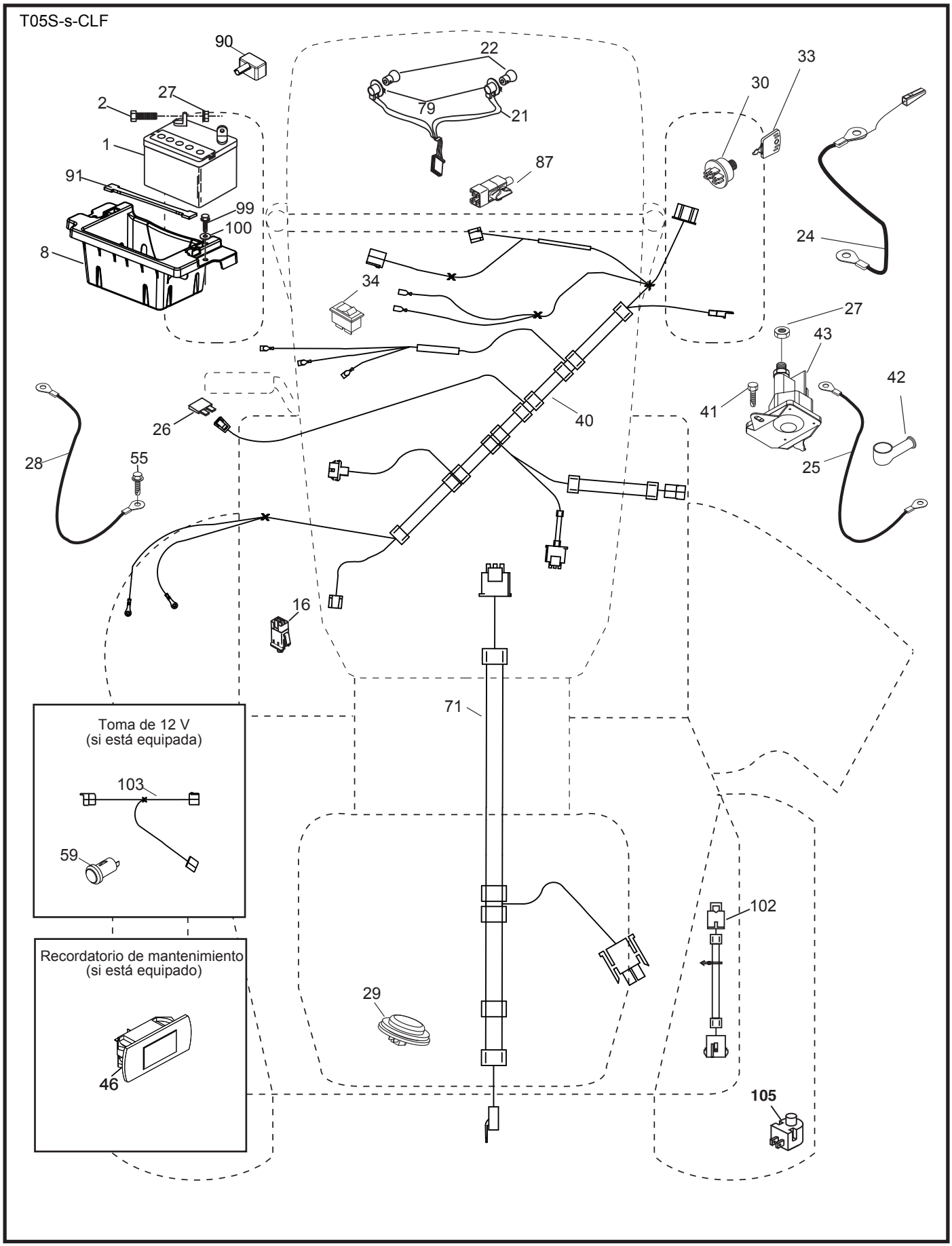

DIAGRAMA ELÉCTRICO

CÓDIGO No.	PIEZA No.	DESCRIPCIÓN
1	532 16 34-65	Batería
2	874 76 04-12	Perno de cabeza hexagonal de 1/4-20 x 3/4
8	586 36 57-01	Caja de la batería
16	532 17 61-38	Interruptor corta corriente a presión
21	532 40 02-52	Cableado del enchufe para la luz c/4152J
22	532 00 41-52	Bombilla de luz
24	585 55 56-01	Cable de batería
25	585 55 55-01	Cable
26	532 17 51-58	Fusible
27	873 51 04-00	Tuerca hexagonal keps de 1/4-20 unc
28	532 42 16-86	Cable a tierra
29	532 40 15-45	Interruptor del asiento
30	532 19 33-50	Interruptor de encendido
33	532 41 19-33	Llave/cadena
34	532 11 07-12	Interruptor de luz/de restauración
40	532 40 10-98	Cableado del tablero de encendido
41	817 72 04-08	Tornillo
42	532 13 15-63	Cubierta de la terminal
43	532 19 25-07	Solenoide
46	586 16 18-01	Indicador SRVCMNDR HRMTR
55	817 06 05-12	Tornillo de 5/16-18 x 3/4
71	532 19 42-76	Cableado de Chasis
79	532 17 52-42	Enchufe de cierre por torsión del ensamble de la bombilla
87	532 19 78-02	Interruptor corta corriente del cable de embrague
90	532 43 53-95	Tapa de los bornes de la batería
91	532 19 02-70	Correa de batería
99	817 67 04-12	Tornillo 1/4-20 x 4
100	819 09 14-16	Arandela 9/32 x 7/8 x calibre 16
102	581 02 34-01	Cableado
105	532 40 75-68	Interruptor

NOTA: Las dimensiones de todos los componentes están expresadas en pulgadas americanas. 1 pulgada = 25,4 mm

TRACTOR MODELO NO. YTA22V46 (96045005300), PRODUCTO NO. 960 45 00-53
CHASIS

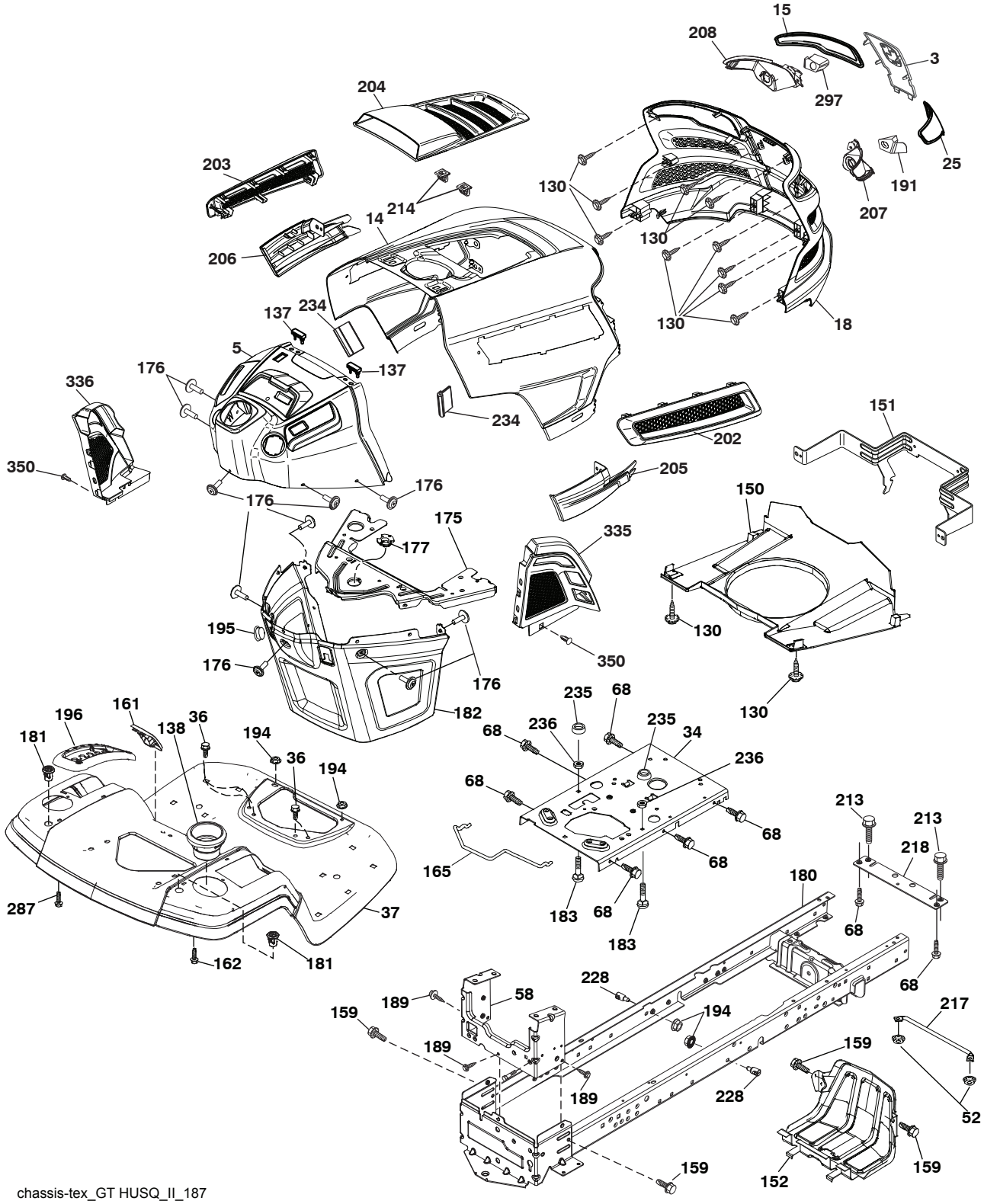

chassis-tex_GT HUSQ_II_187

TRACTOR MODELO NO. YTA22V46 (96045005300), PRODUCTO NO. 960 45 00-53
CHASIS

CÓDIGO No.	PIEZA No.	DESCRIPCIÓN
3	532 44 44-81	Aplica Submontaje
5	581 46 69-01	Tablero
14	532 44 11-77	Capota
15	532 43 97-33	Lente izquierdo de la parrilla
18	532 44 06-53	Parrilla
25	532 44 33-85	Lente derecho de la parrilla
34	580 91 08-01	Chapa Motor
36	817 06 05-12	Tornillo de 5/16-18 x 3/4
37	532 44 12-69	Guardabarros
52	873 68 05-00	Tuerca de presión 5/16-18
58	532 41 22-80	Barra de tracción
68	817 49 05-08	Tornillo de 5/16-18 x 1/2
130	532 41 63-58	Tornillo No. 10 x 0,75
137	532 40 75-90	Cubierta Tablero
138	532 43 97-47	Portavasos
150	532 43 97-74	Cubierta térmica del conducto
151	532 43 66-70	Soporte
152	532 43 98-70	Protector contra oscurecimiento
159	817 00 06-12	Tornillo 3/8-16 x 3/4
161	532 43 97-81	Ventana de combustible
162	532 14 24-32	Tornillo
165	532 19 68-26	Trasero apoyo de tanque
175	532 19 63-04	Travesaño
176	532 40 07-76	Tornillo de 10-24 x 5/8
177	532 19 52-28	Buje de dirección
180	532 41 50-63	Chasis
181	532 43 97-46	Buje de soporte del guardabarros de carga
182	532 40 68-59	Tablero inferior
183	874 52 05-20	Perno 5/16-18 x 1-1/4
189	817 00 05-12	Tornillo 5/16-18 x 3/4
191	532 43 74-55	Inserto LD

CÓDIGO No.	PIEZA No.	DESCRIPCIÓN
194	873 90 05-00	Tuerca de presión de 5/16-18
195	532 40 41-37	Tapón
196	532 43 96-47	Ensamble de la consola de la plataforma de elevación
202	532 43 97-28	Salida de Ventilación (LD)
203	532 43 97-27	Salida de Ventilación (LI)
204	532 43 57-14	Salida de Ventilación superior
205	532 43 97-30	Camisa de Capota (LD)
206	532 43 97-29	Camisa de Capota (LI)
207	532 43 97-34	Bisel derecho
208	532 43 97-35	Bisel izquierdo
213	874 76 05-12	Perno
214	532 19 91-45	Cierre
217	532 40 91-67	Varilla giratoria
218	532 19 63-95	Tope
228	532 19 51-61	Sujetador del travesaño
234	532 40 47-42	Cubierta Capota
235	532 40 61-29	Separador del guardabarros
236	873 93 05-00	Tuerca de presión 5/16-18 unc
287	817 60 04-06	Tornillo 1/4 - 20 x 3/8
297	532 43 74-56	Inserto LI
335	532 44 82-04	Cubierta LD
336	532 44 53-09	Cubierta LI
350	532 43 81-37	Clip del árbol de navidad

NOTA: Las dimensiones de todos los componentes están expresadas en pulgadas americanas. 1 pulgada = 25,4 mm

TRACTOR MODELO NO. YTA22V46 (96045005300), PRODUCTO NO. 960 45 00-53
TRANSMISIÓN

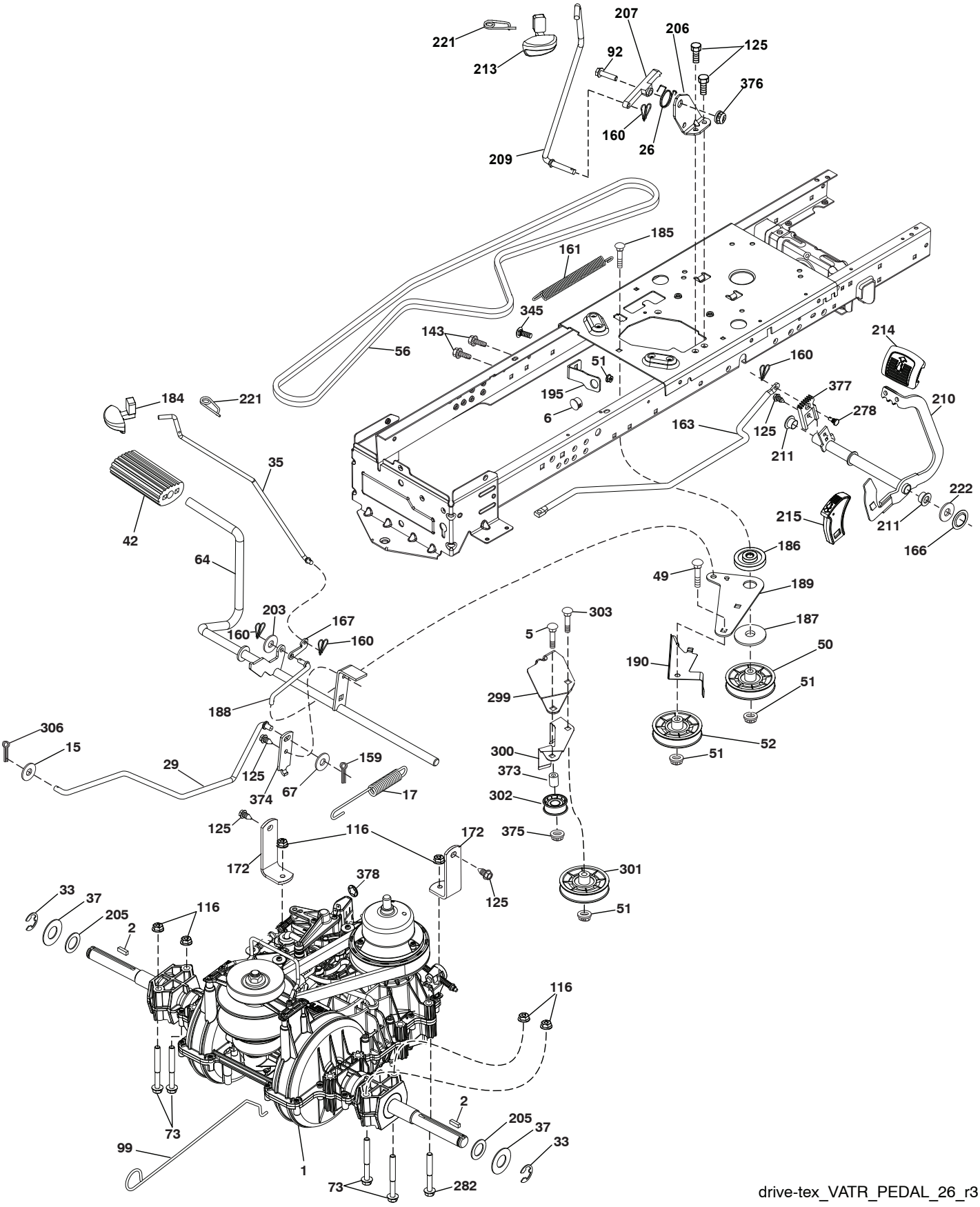

drive-tex_VATR_PEDAL_26_r3

TRACTOR MODELO NO. YTA22V46 (96045005300), PRODUCTO NO. 960 45 00-53
TRANSMISIÓN

CÓDIGO NO.	PIEZA NO.	DESCRIPCIÓN
1	– – – – – –	Transeje, Varitor SD Pedal (580486201) (Haga el pedido de las piezas al fabricante del transeje.)
2	532 12 35-83	Cuña
5	874 76 06-36	Perno de HS 3/8-16 unc
6	532 12 40-28	Buje
15	819 13 13-16	Arandela de 13/32 x 13/16 x calibre 16
17	584 95 40-01	Resorte de freno
26	532 19 96-79	Crucero con retorno de muelle
29	584 82 31-01	Varilla del freno
33	812 00 00-01	Aro E
35	583 86 45-01	Varilla del freno de mano
37	532 18 89-67	Arandela de .793 x 1.637 x 060
42	532 12 48-72	Cubierta del pedal
49	872 11 06-14	Perno de 3/8-16unc x1-3/4 grado 5
50	532 19 43-27	Polea loca plana
51	873 90 06-00	Tuerca 3/8-16
52	532 19 43-26	Polea loca con ranura en V con un desplazamiento
56	532 19 72-53	Correa de la transmisión
64	532 44 83-53	Ensamble del eje Control del pedal de freno
67	819 13 13-12	Arandela de 13/32 x 13/16 x calibre 12
73	874 49 05-44	Perno de 5/16-18 Gr. 5
92	874 76 05-20	Perno
99	532 43 59-35	Varilla del con resorte de desviación
116	873 90 05-00	Tuerca 5/16-18 unc
125	817 00 05-12	Tornillo de 5/16-18 x 3/4
143	817 49 05-08	Tornillo de 5/16-18 x 1/2 Tytt
159	876 02 04-12	Pasador de chaveta de 1/8 x 3/4
160	532 16 94-84	Abrazadera de retención
161	532 10 57-09	Resorte de retorno del embrague 6.75
163	587 84 79-02	Varilla de control del pedal
166	532 42 91-64	Tuerca de presión .625
167	532 40 52-57	Pestillo del freno de mano
172	583 97 42-01	Correa de torsión (LI)/(LD)
184	587 65 37-01	Manija del freno de mano
185	872 11 06-22	Perno de 3/8-16 unc x 2-3/4 grado 5
186	532 19 43-21	Espaciador de retención
187	819 13 32-10	Arandela de 13/32 x 2 x calibre 10
188	532 19 43-23	Mecanismo de desplazamiento de la varilla de mando del embrague
189	532 19 43-17	Palanca acodada del mecanismo de desplazamiento
190	532 19 43-18	Sujetador de la palanca acodada del mecanismo de desplazamiento
195	581 50 46-01	Soporte del freno
203	819 11 11-16	Arandela de 11/32 x 11/16 x calibre 16
205	532 12 17-48	Arandela de25/32 x 1-5/8 x calibre 16
206	532 44 85-96	Soporte de montaje del bloqueo del crucero
207	532 44 82-64	Bloqueo del control del crucero
209	532 19 95-92	Varilla de control del crucero
210	532 44 82-70	Ensamble del pedal
211	532 12 01-83	Rodamiento de nylon
213	532 40 31-19	Perilla de control del crucero
214	532 42 12-63	Forro del pedal para avanzar
215	532 44 82-54	Forro del pedal para retroceder
221	532 40 31-87	Abrazadera de retención del resorte de la manija
222	879 21 20-10	Arandela de 21/32 x 1-1/4 calibre 10
278	580 36 91-01	Perno
282	874 49 05-48	Tornillo de 5/16-18 x 3
299	532 41 56-83	Soporte
300	532 41 56-81	Polea loca Sujetador
301	532 41 56-80	Polea loca plana
302	581 42 05-01	Polea loca plana 2.0 Od
303	872 11 06-18	Perno
306	876 02 04-16	Pasador de chaveta de 1/8 x1
345	872 11 06-06	Perno de 3/8-16 x 1 grado 5
373	581 46 18-01	Separador
374	581 47 52-01	Soporte
375	873 68 06-00	Tuerca 3/8-16 unc
376	532 42 65-89	Tuerca
377	584 30 34-01	Crucero con Engranaje del sector
378	584 28 77-01	Tuerca 8mm

NOTA: Las dimensiones de todos los componentes están expresadas en pulgadas americanas.
1 pulgada = 25,4 mm

TRACTOR MODELO NO. YTA22V46 (96045005300), PRODUCTO NO. 960 45 00-53
MOTOR

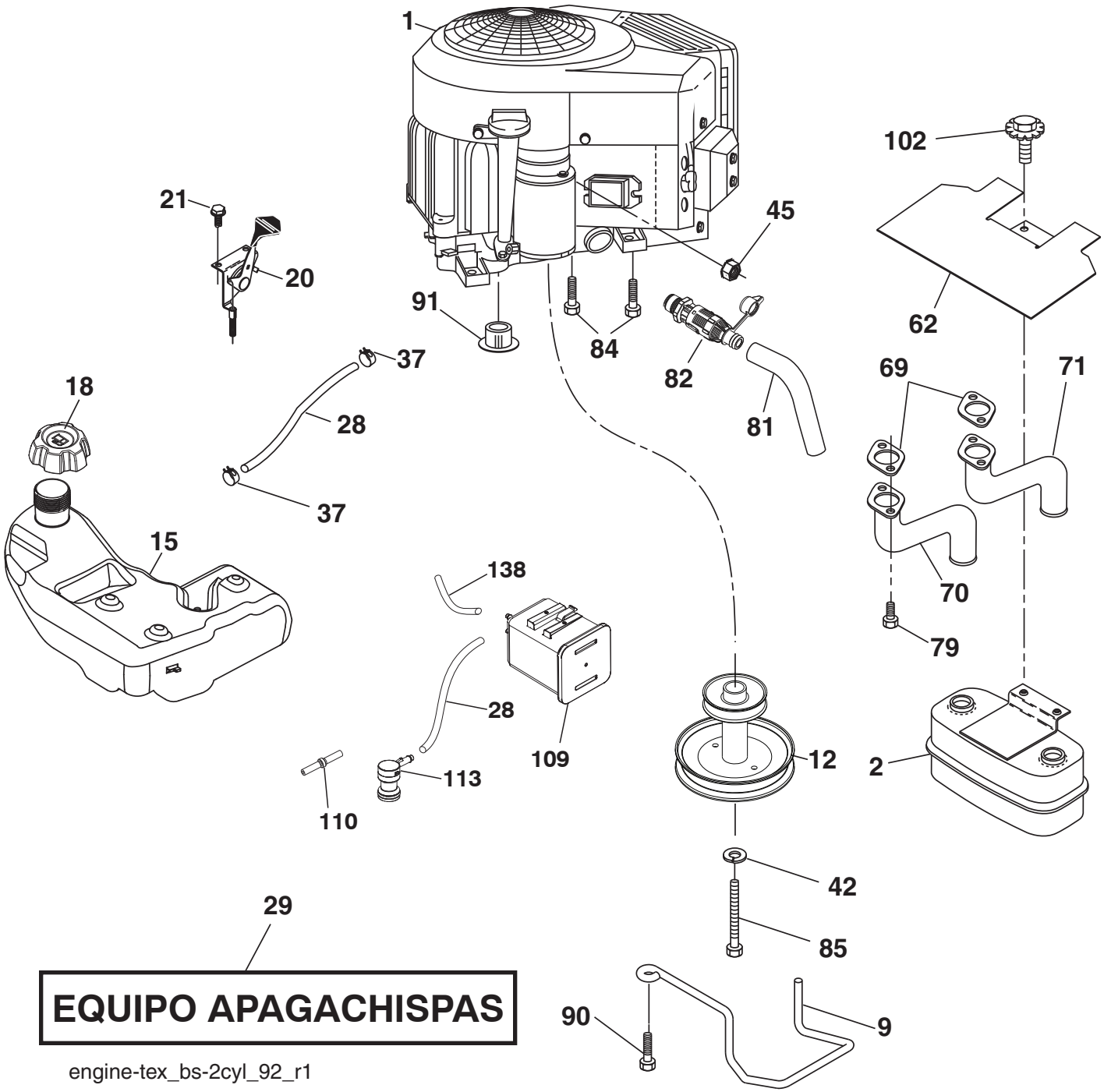

MOTOR

CÓDIGO No.	PIEZA No.	DESCRIPCIÓN
1	– – – – – –	Motor B&S modelo No. 44N677-0005-G1 (587639101) (Haga el pedido de las piezas al fabricante del motor.)
2	532 44 59-62	Silenciador
9	584 91 16-02	Ensamble del sujetador de la correa del motor
12	532 40 51-40	Polea del motor
15	532 42 07-22	Tanque de combustible
18	581 17 61-01	Ensamble de la tapa
20	532 42 35-02	Control del regulador
21	532 41 63-58	Tornillo No. 10 x 0,75
28	532 40 11-35	Línea de combustible
29	532 13 71-80	Equipo apagachispas
37	532 12 34-87	Abrazadera de la manguera
42	810 04 07-00	Arandela de presión de 7/16
45	873 51 04-00	Tuerca
62	532 43 40-17	Protector
69	532 16 53-91	Junta
70	581 88 11-01	Tubo de escape LI
71	581 88 10-01	Tubo de escape LD
79	532 18 39-06	Tornillo 5/16-18 x 1
81	532 14 84-56	Tubo de fácil drenaje de aceite
82	532 42 82-87	Conector del drenaje de aceite
84	817 06 06-20	Tornillo 3/8-16 x 1
85	532 17 39-37	Perno de 7/16-20 x 4
90	817 00 06-16	Tornillo 3/8-16 x 1
91	532 18 74-95	Tornillo Buje
102	817 00 05-12	Tornillo 5/16-18 x 3/4
109	532 41 41-14	Bote
110	532 41 41-18	Válvula
113	532 41 41-27	Válvula
138	532 41 41-19	Línea de purge

NOTA: Las dimensiones de todos los componentes están expresadas en pulgadas americanas. 1 pulgada = 25,4 mm

Para realizar el mantenimiento del motor y para obtener repuestos, llame al número gratuito del fabricante de su motor que se enumera a continuación:

Briggs & Stratton 1-800-233-3723

Información de Clasificación de Potencia del Motor

La clasificación de potencia para un modelo de motor a gas en particular se designa de acuerdo al código J1940 de SAE (Sociedad de Ingenieros Automotrices) (Procedimiento de Clasificación de Potencia & Torque del Motor Pequeño), y la clasificación de desempeño ha sido obtenida y corregida de acuerdo con el código J1995 de SAE (Revisión 2002-05). Los valores de torque se obtienen a 3060 RPM; los valores de potencia se obtienen a 3600 RPM. La potencia bruta actual del motor será inferior y está afectada, entre otras cosas, por las condiciones ambientales operativas y la variabilidad de motor a motor. Dado ambos un amplio conjunto de productos en los cuales son puestos nuestros motores, y la variedad de emisiones ambientales aplicables al operar el equipo, el motor a gas no desarrollará la potencia nominal cuando sea usado en una parte del equipo acoplado (potencia real “en el-sitio” o potencia neta). Esta diferencia se debe a una variedad de factores que incluyen, pero que no están limitados a, accesorios (filtro de aire, sistema de escape, sistema de carga, sistema de enfriamiento, carburador, bomba de combustible, etc.) limitaciones de la aplicación, condiciones ambientales de operación (temperatura, humedad, altitud), y la variabilidad de motor a motor. Debido a las limitaciones, Briggs & Stratton puede sustituir este motor con clasificación de potencia más alta por esta serie de motor.

TRACTOR MODELO NO. YTA22V46 (96045005300), PRODUCTO NO. 960 45 00-53
ENSAMBLE DE LA DIRECCIÓN

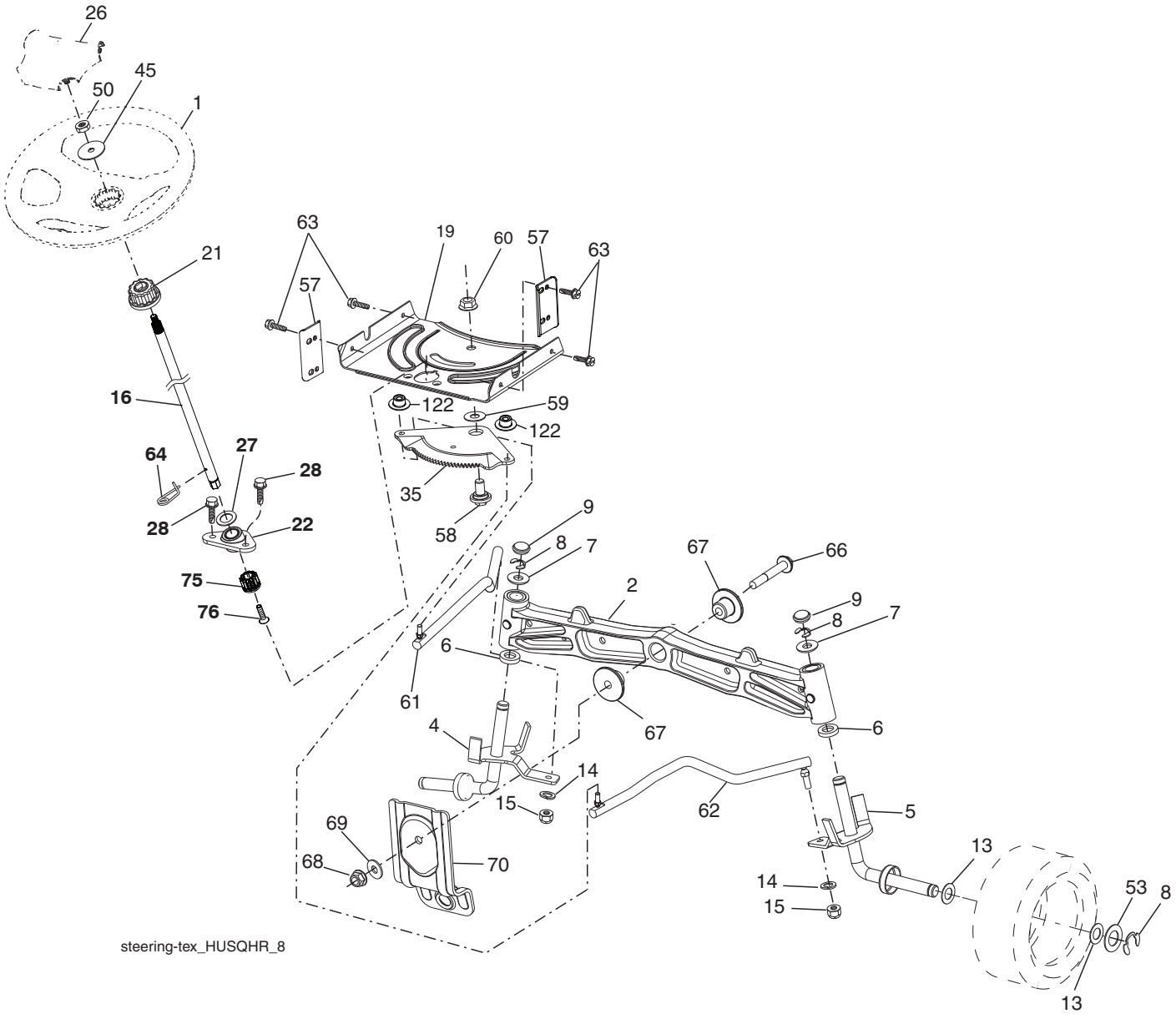

ENSAMBLE DE LA DIRECCIÓN

CÓDIGO No.	PIEZA No.	DESCRIPCIÓN
1	532 43 97-40	Volante de dirección
2	532 19 59-68	Eje
4	532 40 30-87	Ensamble del husillo izquierdo
5	532 40 30-88	Ensamble del husillo derecho
6	532 12 49-31	Arandela
7	532 12 17-48	Arandela de 25/32 x 1-5/8 calibre 16
8	812 00 00-29	Abrazadera del aro No. T5304-75
9	532 12 12-32	Tapa del husillo
13	532 12 17-49	Arandela de 25/32 x 1-1/4 calibre 16
14	810 04 06-00	Arandela de presión de 3/8
15	873 54 06-00	Tuerca corona de presión de 3/8-24 unf
16	587 01 60-02	Eje de dirección
19	532 19 47-29	Placa de dirección
21	586 84 02-01	Adaptador del volante de dirección
22	585 02 98-02	Rodamiento
26	532 43 97-43	Inserto del volante de dirección
27	819 21 16-16	Arandela
28	817 00 06-12	Tornillo de 3/8-16 x 3/4
35	532 19 47-32	Engranaje del sector de la placa
45	587 01 64-01	Arandela 3/8 ID 2-3/8 OD calibre 12 PLTD
50	873 90 06-00	Tuerca 3/8-16 unc
53	532 18 89-67	Arandela reforzada de 793 x 1637 x 0,060
57	532 40 74-65	Tope superior del soporte
58	532 19 47-47	Perno de tope del sector del pivote CFM
59	532 19 47-48	Arandela de empuje del sector de dirección
60	873 97 10-00	Tuerca de presión con brida de 5/8-11
61	532 19 47-40	Barra de acoplamiento izquierda
62	532 19 47-41	Barra de acoplamiento derecha
63	817 00 05-12	Tornillo de 5/16-18 x 3/4
64	532 19 98-49	Abrazadera de retención del resorte de la dirección
66	871 02 07-48	Perno de cabeza 7/16-14 x 3
67	532 19 47-37	Buje PM del eje delantero
68	873 90 07-00	Tuerca de presión con brida de 7/16-14 grado 5
69	532 19 91-62	Arandela de 1,5 x 0,505 x 0,118
70	585 33 88-01	Soporte de la plataforma delantera
75	580 68 37-01	Piñón
76	580 68 36-01	Tornillo
122	532 44 49-62	Tapa

NOTA: Las dimensiones de todos los componentes están expresadas en pulgadas americanas. 1 pulgada = 25,4 mm

TRACTOR MODELO NO. YTA22V46 (96045005300), PRODUCTO NO. 960 45 00-53
PLATAFORMA DE LA CORTADORA DE CÉSPED

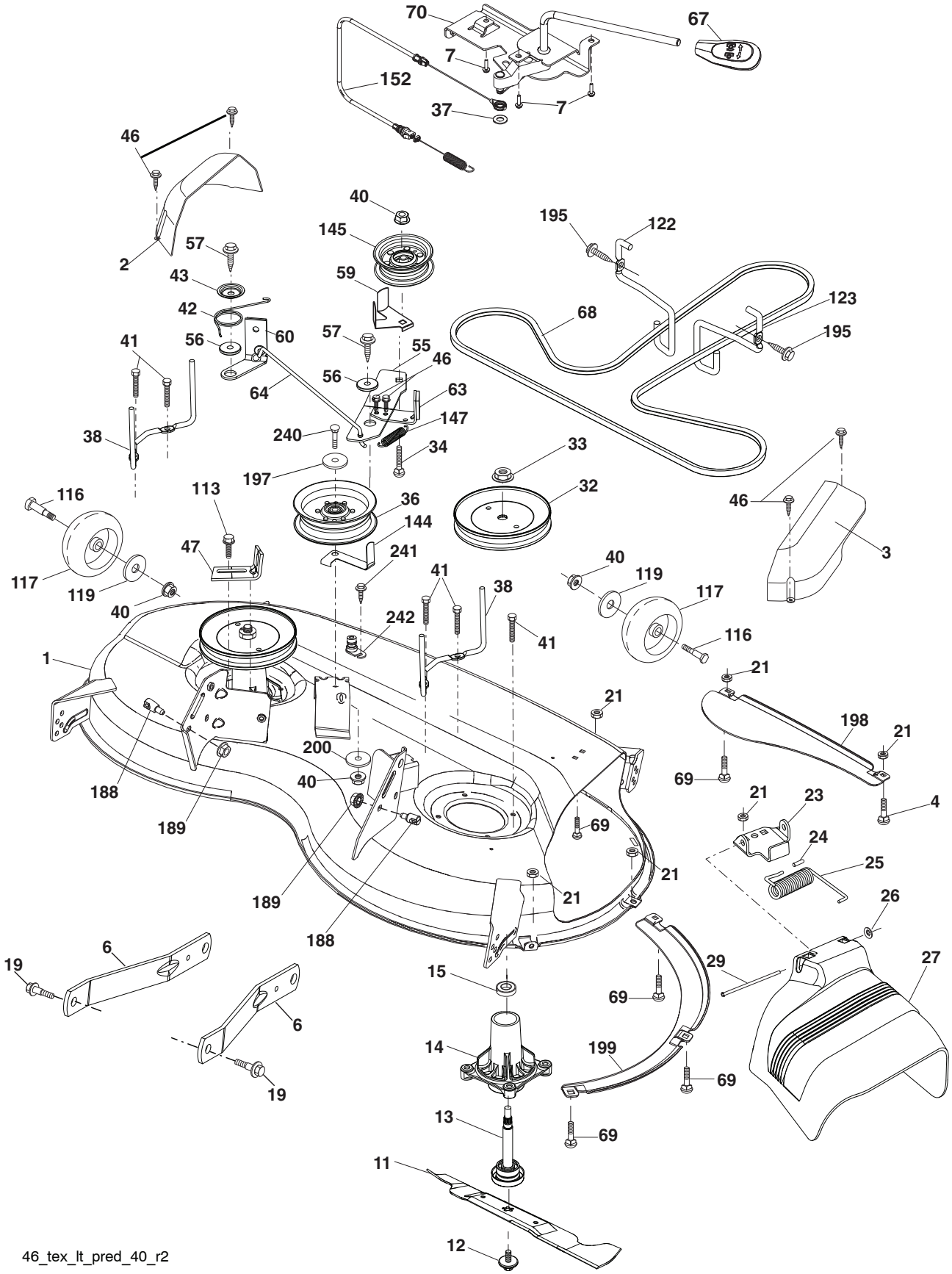

TRACTOR MODELO NO. YTA22V46 (96045005300), PRODUCTO NO. 960 45 00-53
PLATAFORMA DE LA CORTADORA DE CÉSPED

CÓDIGO No.	PIEZA No.	DESCRIPCIÓN
1	586 29 31-01	Carcasa de la cortadora de césped
2	532 40 55-06	Cubierta derecha del mandril
3	532 40 55-07	Cubierta izquierda del mandril
4	874 76 05-12	Perno de cabeza hexagonal de 5/16-18
6	532 19 51-86	Brazo de la suspensión
7	532 41 63-58	Tornillo No. 10 x 0,750
11	532 40 53-80	Cuchilla de la cortadora
12	584 30 93-01	Tornillo 7/16-20 x 1
13	532 19 28-72	Ensamble del eje del mandril
14	532 18 72-81	Carcasa del mandril
15	532 11 04-85	Rodamiento de bolas del mandril
19	532 19 65-39	Perno de tope
21	873 68 05-00	Tuerca
23	532 19 25-57	Soporte del deflector
24	532 10 53-04	Tapa de la manga
25	532 19 70-26	Resorte de torsión del deflector
26	532 11 04-52	Tuerca de presión
27	532 40 53-57	Protector del deflector
29	532 13 14-91	Varilla de la bisagra
32	532 19 74-73	Polea del mandril
33	532 40 02-34	Tuerca de seguridad con brida
34	872 11 06-12	Perno de 3/8-16 x 1-1/2 grado 5
36	532 19 73-79	Polea loca
37	819 13 13-16	Arandela de 13/32 x 13/16 x calibre 16
38	532 43 25-20	Sujetador de la correa izquierda del mandril
40	873 90 06-00	Tuerca de presión con brida de 3/8-16 unc
41	584 95 39-01	Perno 313-18 x 1.19
42	532 19 84-10	Resorte de torsión del freno
43	532 19 72-56	Resorte de torsión de retención
46	532 13 77-29	Tornillo
47	532 19 72-50	Soporte del cable de embrague
55	532 19 72-49	Brazo de la polea
56	532 19 90-92	Espaciador de retención
57	817 00 06-16	Tornillo hexagonal con arandela de 3/8-16 x 1
59	532 14 10-43	Dispositivo de protección de la polea (94)
60	532 19 94-71	Brazo izquierdo del freno de la cortadora de césped
63	532 19 94-77	Brazo del freno de la cortadora de césped
64	532 40 51-38	Varillaje del freno
67	532 40 30-12	Manija del cable de embrague
68	532 40 51-43	Correa trapezoidal
69	872 14 05-05	Perno
70	532 19 99-72	Ensamble del embrague Manual
113	817 00 05-10	Tornillo de 5/16-18
116	532 19 34-06	Perno de tope
117	532 17 48-73	Calibrador de la rueda
119	819 13 20-12	Arandela de 13/32 x 1-1/4 x calibre 12
122	532 19 72-58	Sujetador izquierdo de la correa del motor
123	532 19 72-59	Sujetador derecho de la correa del motor
144	532 19 92-04	Sujetador de la correa
145	532 19 31-97	Polea loca
147	532 40 18-72	Retorno del resorte
152	584 24 35-01	Cable de embrague manual con resorte
188	532 19 51-61	Sujetador del travesaño
189	873 90 05-00	Tuerca de presión hexagonal con brida
195	817 00 06-12	Tornillo de 3/8-16 x 3/4
197	819 13 13-12	Arandela de 13/32 x 13/16 x calibre 12
198	532 40 31-49	Deflector delantero central
199	532 40 31-50	Deflector delantero derecho
200	532 41 35-24	Arandela de 13/32 x 1 x 1/2 calibre 11
240	874 52 06-36	Perno 3/8-16 unc x 2-1/4
241	532 15 29-27	Tornillo
242	532 41 55-98	Puerto de Lavado de la Cubierta
- -	532 41 64-05	Enganche
- -	587 25 33-01	Ensamble del Mandril (solo incluye la carcasa (#14), el ensamble del eje (#13) y el rodamiento (#15); no incluye la polea/tuerca/arandela ni los pernos/arandelas de la cuchilla)
- -	532 43 18-23	Reemplazo de la cortadora de césped, completa

NOTA: Las dimensiones de todos los componentes están expresadas en pulgadas americanas. 1 pulgada = 25,4 mm

TRACTOR MODELO NO. YTA22V46 (96045005300), PRODUCTO NO. 960 45 00-53
ELEVACIÓN DE LA CORTADORA DE CÉSPED

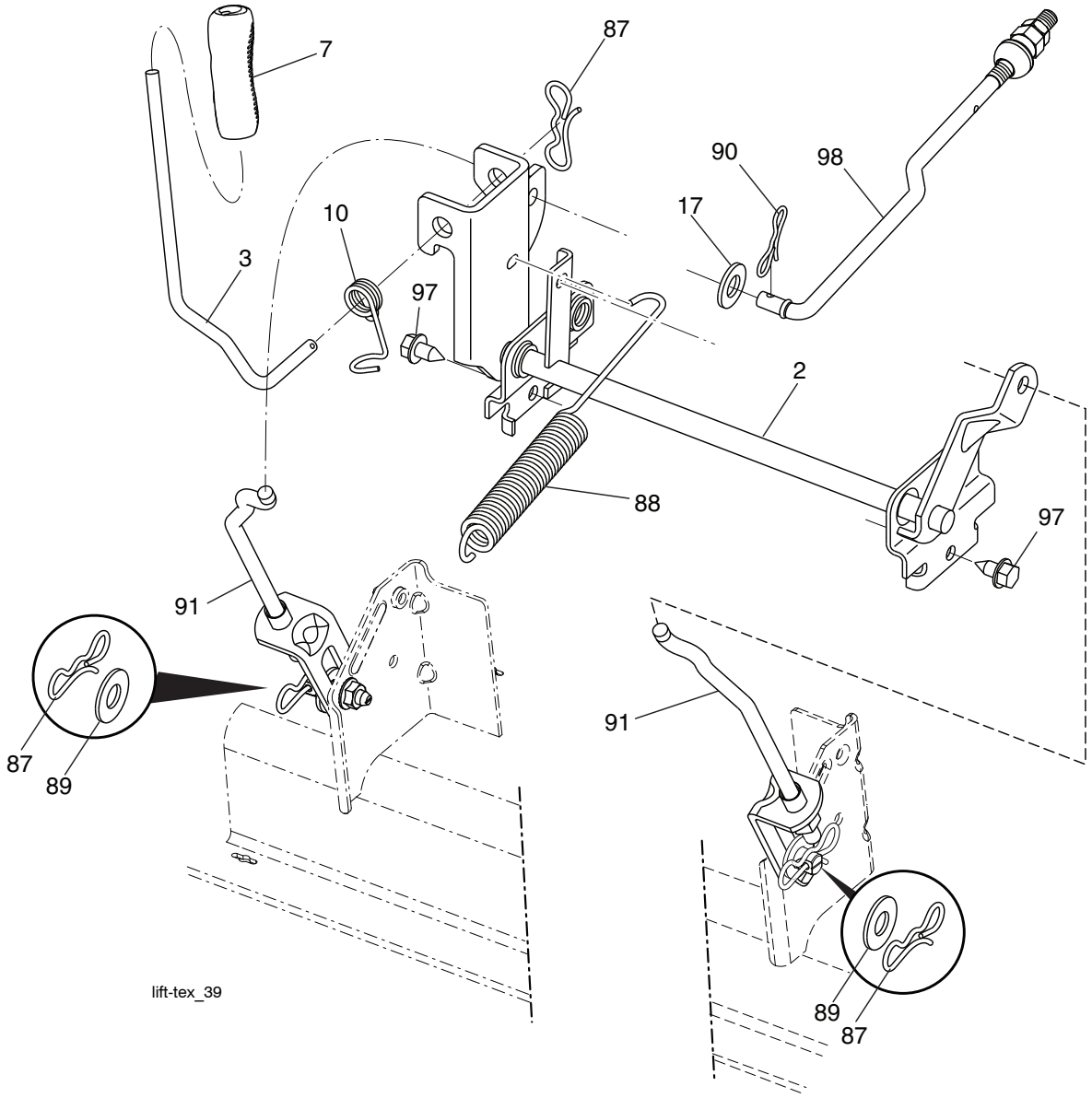

CÓDIGO No.	PIEZA No.	DESCRIPCIÓN
2	532 42 20-27	Ensamble del eje de la elevación
3	532 19 52-31	Ensamble de la palanca de elevación derecha
7	580 96 23-01	Mango de la palanca
10	532 19 63-14	Resorte de torsión
17	819 13 13-12	Arandela 13/32 x 13/16 x calibre 12
87	532 19 42-09	Pasador de chaveta de 7/16 con bloqueo en forma de mariposa
88	532 41 07-10	Resorte de ayuda de la elevación
89	819 19 19-12	Arandela de zinc transparente
90	532 19 42-08	Pasador de chaveta de 5/16 con bloqueo en forma de mariposa
91	532 19 79-84	Ensamble del acoplamiento
97	817 00 06-12	Tornillo de 3/8-16 x 0,75
98	532 42 05-25	Acoplamiento frontal de la elevación de la cortadora de césped

NOTA: Las dimensiones de todos los componentes están expresadas en pulgadas americanas. 1 pulgada = 25,4 mm

TRACTOR MODELO NO. YTA22V46 (96045005300), PRODUCTO NO. 960 45 00-53
ENSAMBLE DEL ASIENTO

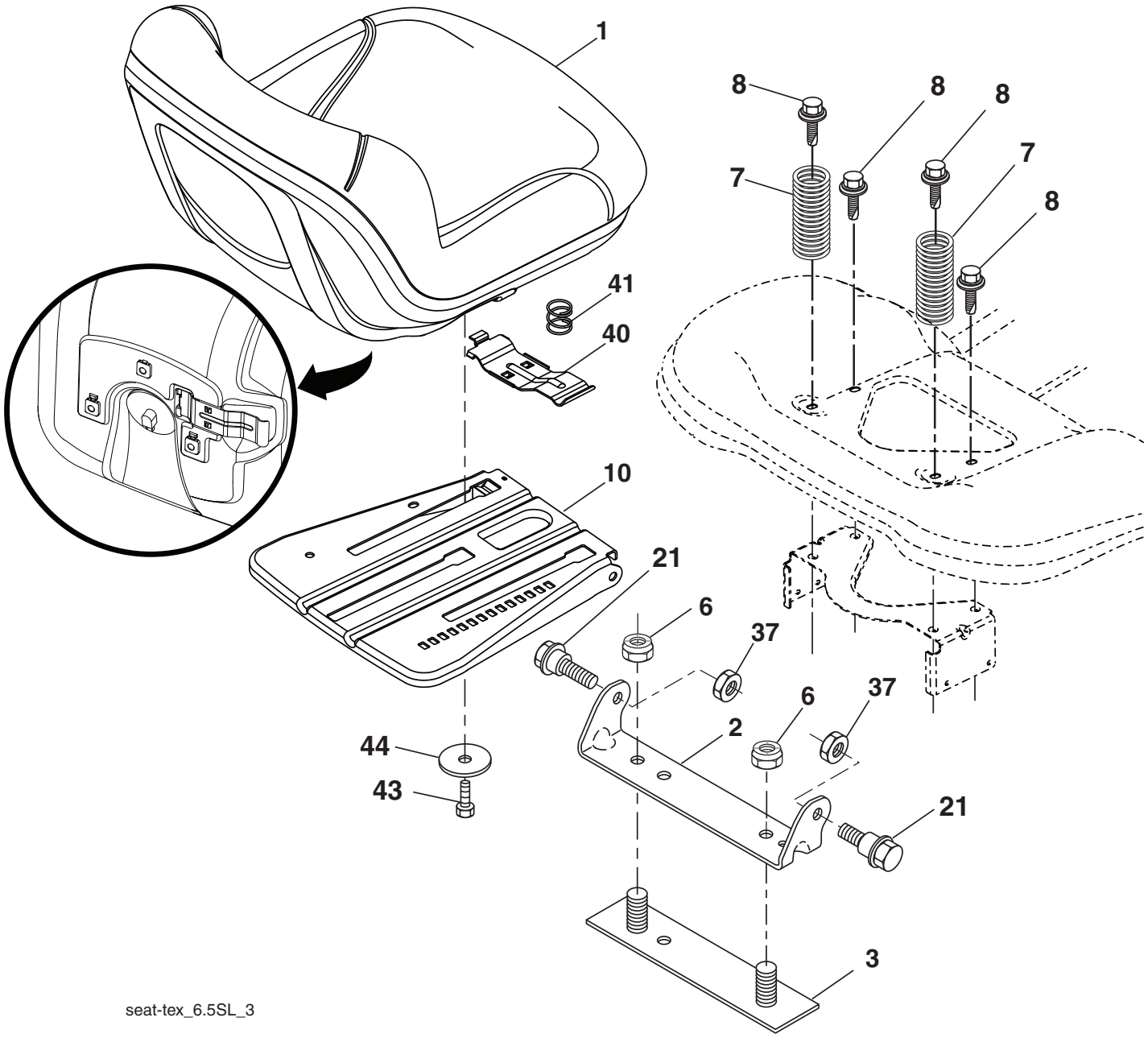

CÓDIGO No.	PIEZA No.	DESCRIPCIÓN
1	532 43 98-22	Asiento
2	532 18 01-66	Soporte pivotante del guardabarros
3	532 14 06-75	Conector del ensamble del guardabarros
6	873 80 06-00	Tuerca de presión c/aislamiento de 3/8-16 unc
7	587 61 33-01	Resorte del asiento
8	532 17 18-77	Perno de 5/16” unc x 3/4”
10	532 19 69-77	Bandeja del asiento
21	587 90 78-01	Perno de tope de 5/16-18 x 5/8

CÓDIGO No.	PIEZA No.	DESCRIPCIÓN
37	873 80 05-00	Tuerca de presión de 5/16-18 unc
40	532 19 76-61	Manija para deslizar el asiento
41	532 19 82-00	Resorte para trabar el asiento
43	874 76 06-12	Perno de cabeza hexagonal con aleta de 3/8-16 unc x 3/4
44	819 13 38-12	Arandela de 13/32 x 2-3/8 calibre 12

NOTA: Las dimensiones de todos los componentes están expresadas en pulgadas americanas. 1 pulgada = 25,4 mm

TRACTOR MODELO NO. YTA22V46 (96045005300), PRODUCTO NO. 960 45 00-53

CALCOMANÍAS

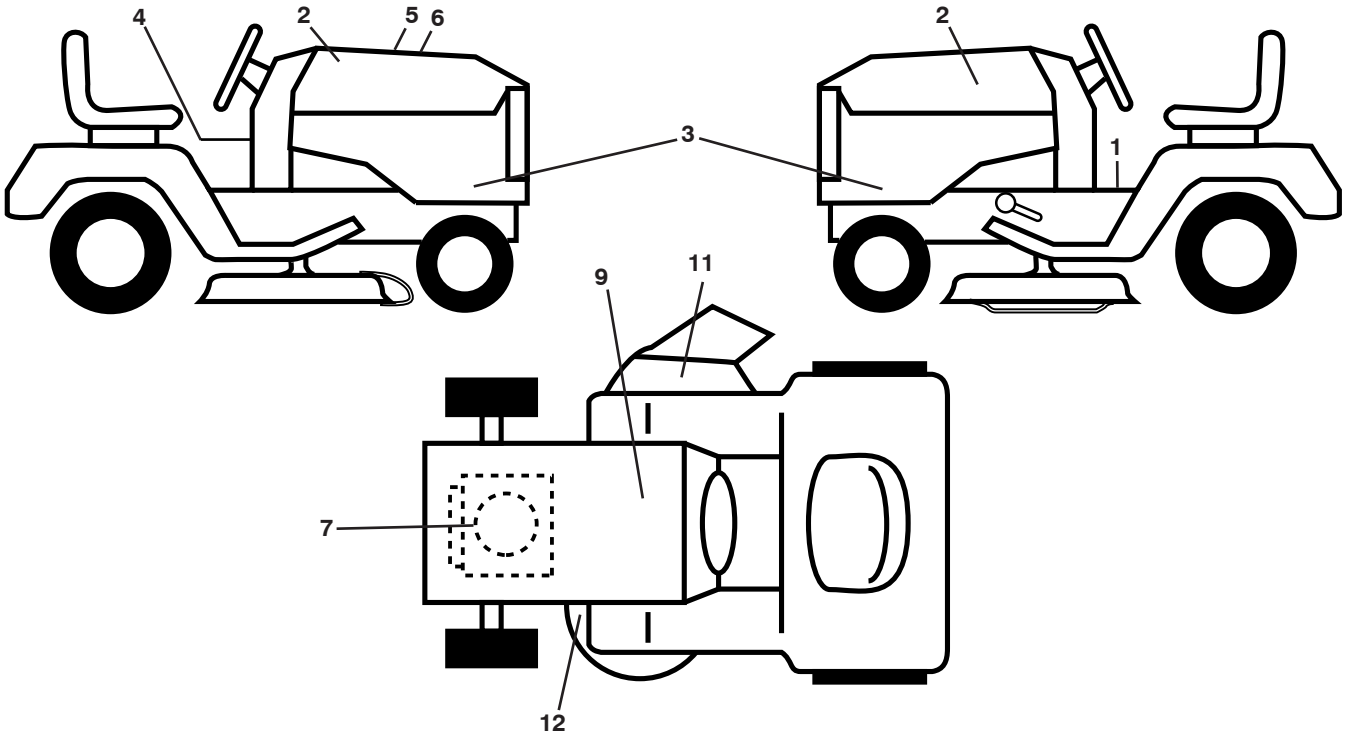

CÓDIGO No.	PIEZA No.	DESCRIPCIÓN
1	581 57 87-01	Calcomanía para el guardabarros
2	581 62 73-01	Calcomanía para la capota
3	501 20 38-01	Calcomanía para el panel capota
4	532 42 41-02	Calcomanía advertencia equipo apagachispas
5	532 42 38-29	Calcomanía del operador
6	501 11 22-01	Calcomanía de reemplazo
7	585 55 69-01	Calcomanía de motor
9	532 14 50-05	Calcomanía de Peligro/Punto de interconexión
11	584 90 46-01	Calcomanía del advertencia
12	581 58 00-01	Calcomanía del diagrama de la cortadora de césped
- -	581 72 48-01	Calcomanía para la desviación
- -	580 88 58-01	Calcomanía E85 advertencia
- -	532 43 96-81	Forro del apoyo para los pies (L.I.)
- -	532 43 96-82	Forro del apoyo para los pies (L.D.)
- -	115 47 32-26	Manual del Operario (Inglés/Español)
- -	115 47 33-49	Manual de Repuestos (Inglés/Español)
- -	587 71 00-26	Guía de inicio rápido (Inglés/Español)

RUEDAS Y NEUMÁTICOS

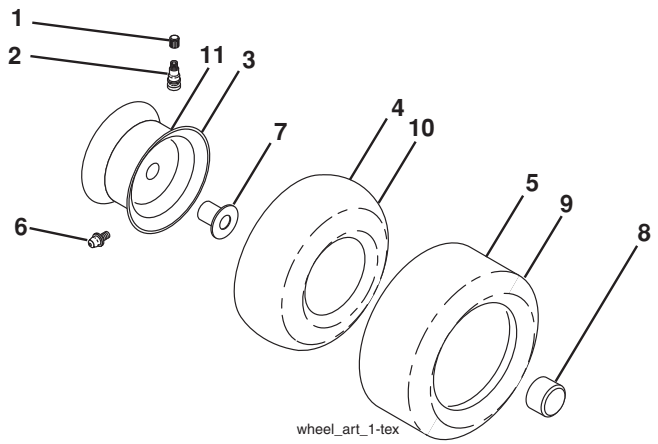

CÓDIGO No.	PIEZA No.	DESCRIPCIÓN
1	532 05 91-92	Tapa de la válvula del neumático
2	532 06 51-39	Vástago de la válvula
3	532 13 83-36	Ensamble de las llantas delanteras
4	532 05 99-04	Cámara delantera (Mantenimiento sólo)
5	532 10 62-22	Neumático delantero 15 x 6-6
6	532 12 49-57	Accesorio para engrasar (solo para la rueda delantera)
7	532 12 49-59	Rodamiento de la brida (solo para la rueda delantera)
8	532 17 50-39	Tapa del eje 1 50 x 1 00
9	532 13 84-68	Neumático 20 x8-8
10	532 12 49-26	Cámara trasera (Mantenimiento sólo)
11	532 13 83-37	Ensamble trasero de la llanta 8"
- -	532 14 43-34	Sellador para neumáticos (tubo de 10 onzas [283 gr])

NOTA: Las dimensiones de todos los componentes están expresadas en pulgadas americanas. 1 pulgada = 25,4 mm

SERVICE NOTES / AVISO

07/22/2015 BD